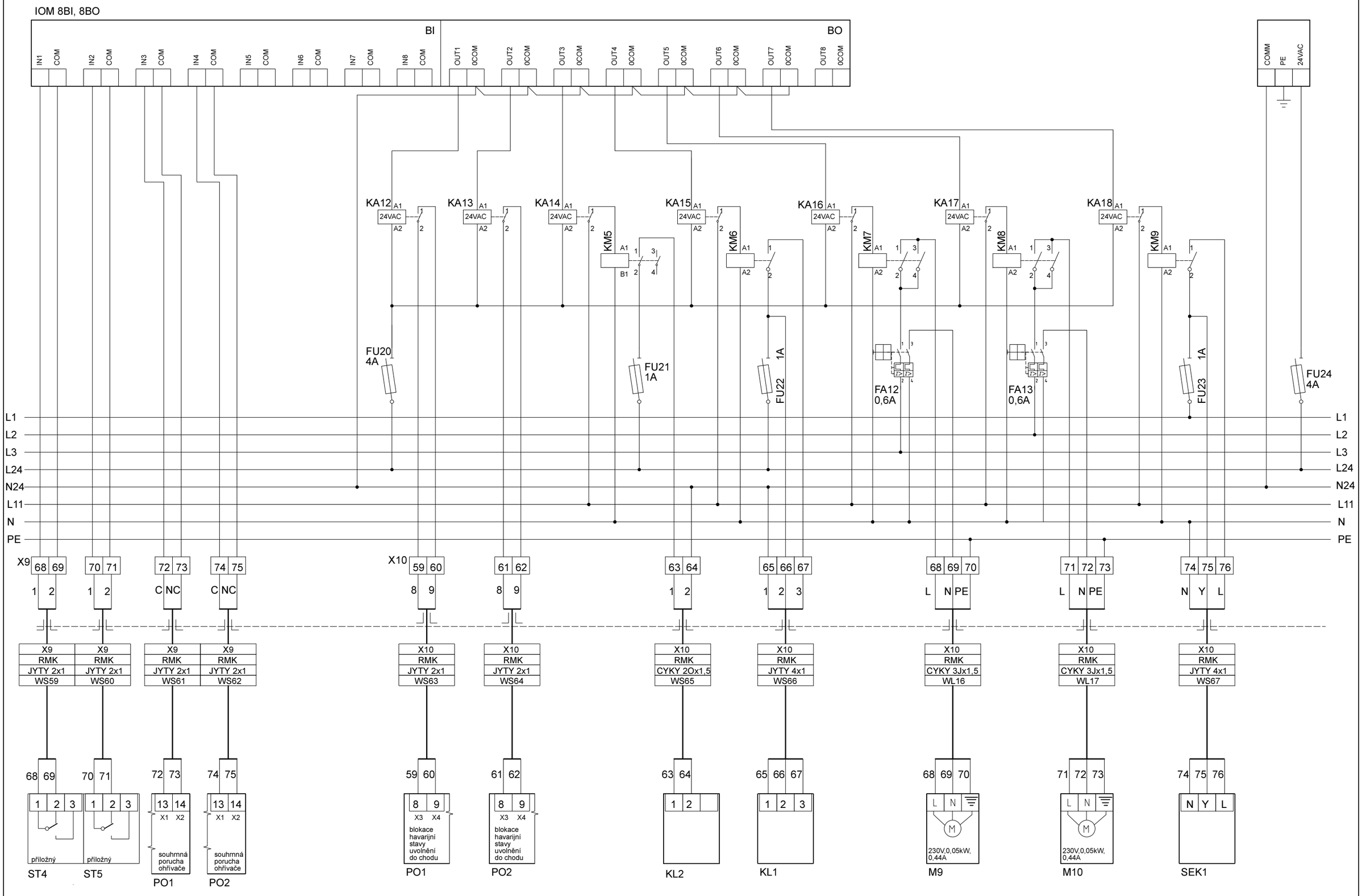

Ing. Zdeněk ŠTENGL	Projektant: Ing. Zdeněk ŠTENGL	Datum: 05/2019	Název výkresu: RMK - zapojení IOM 8BI, 8BO - kotelna	Akce: Nemocnice Rokycany - kotelna	Měřítko: -	Archiv.číslo: 960-ST17	Číslo výkresu: 17