ROZVADĚČ

Rozměry: v. 2000 mm, š. 800 mm, hl. 400 mm
Napěťové soustavy: 230/400 V TN-S 50 Hz
24V AC
Ochrana před nebezpečným dotykem dle ČSN 33 2000-4 41:
- automatickým odpojením od zdroje v síti TN
- malým napětím SELV
Krytí: IP 40
vývody kabelů: horem
Svorky s malým napětím oddělit prostorově od svorek s napětím nízkým
Svorky s napětím z jiného zdroje opatřit kryty s nápisem:
"Pod napětím z jiného rozvaděče"

Texty štítků:
---
1 - rozvaděč RMK
2 - rozvaděč RMK - zap. (HL0)
3 - hlavní vypínač (Q1)
4 - sumární porucha (HL1)
5 - VZT1 Z-V (SA1)
6 - VZT2 Z-V (SA2)
7 - kvitace poruchy (SA0)

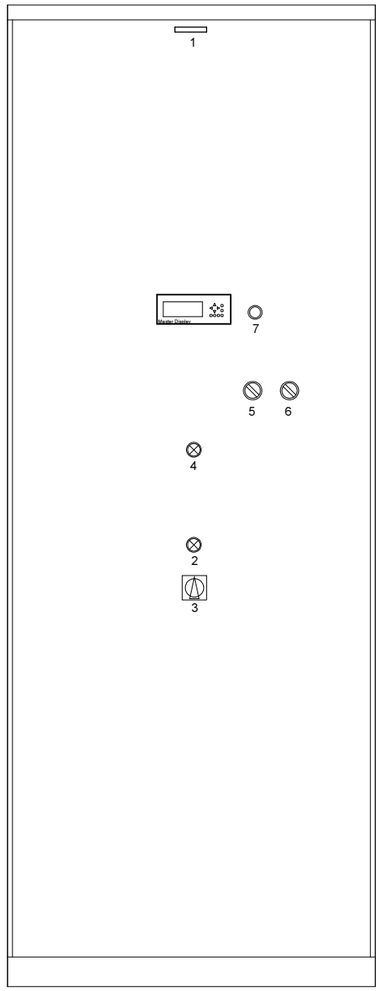

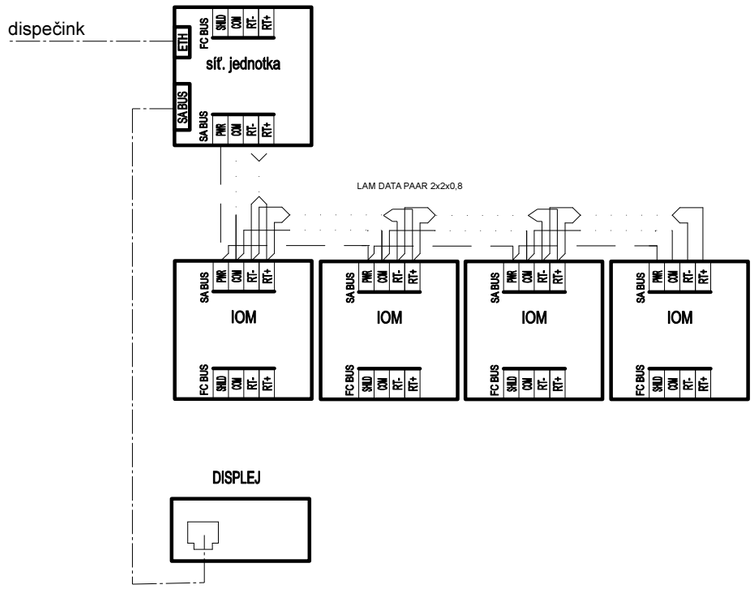

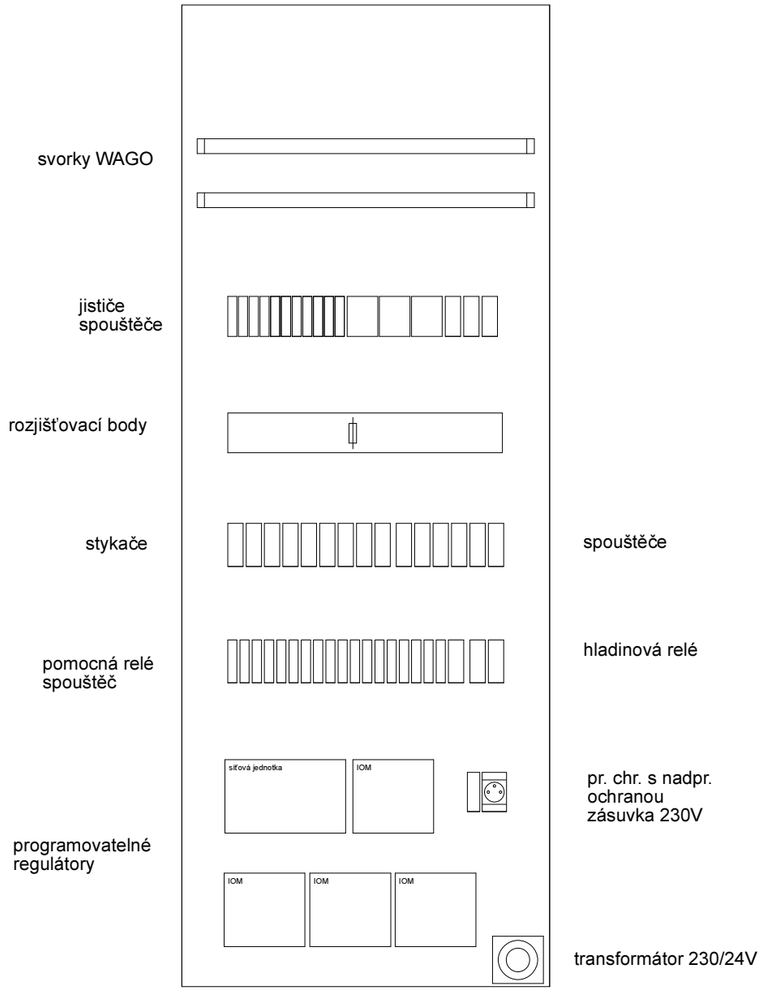

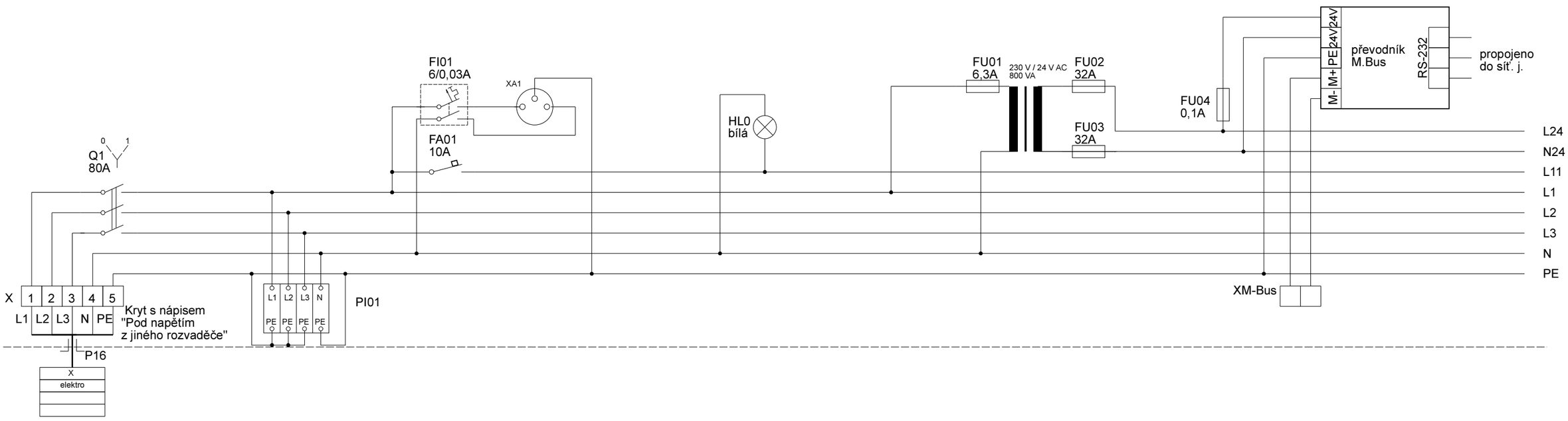

Ing. Zdeněk ŠTENGL	Projektant: Ing. Zdeněk ŠTENGL	Datum: 05/2019	Název výkresu: Návrh rozvaděče RMK	Akce: Nemocnice Rokycany - kotelna	Měřítko: -	Archiv.číslo: 960-ST21	Číslo výkresu: 21