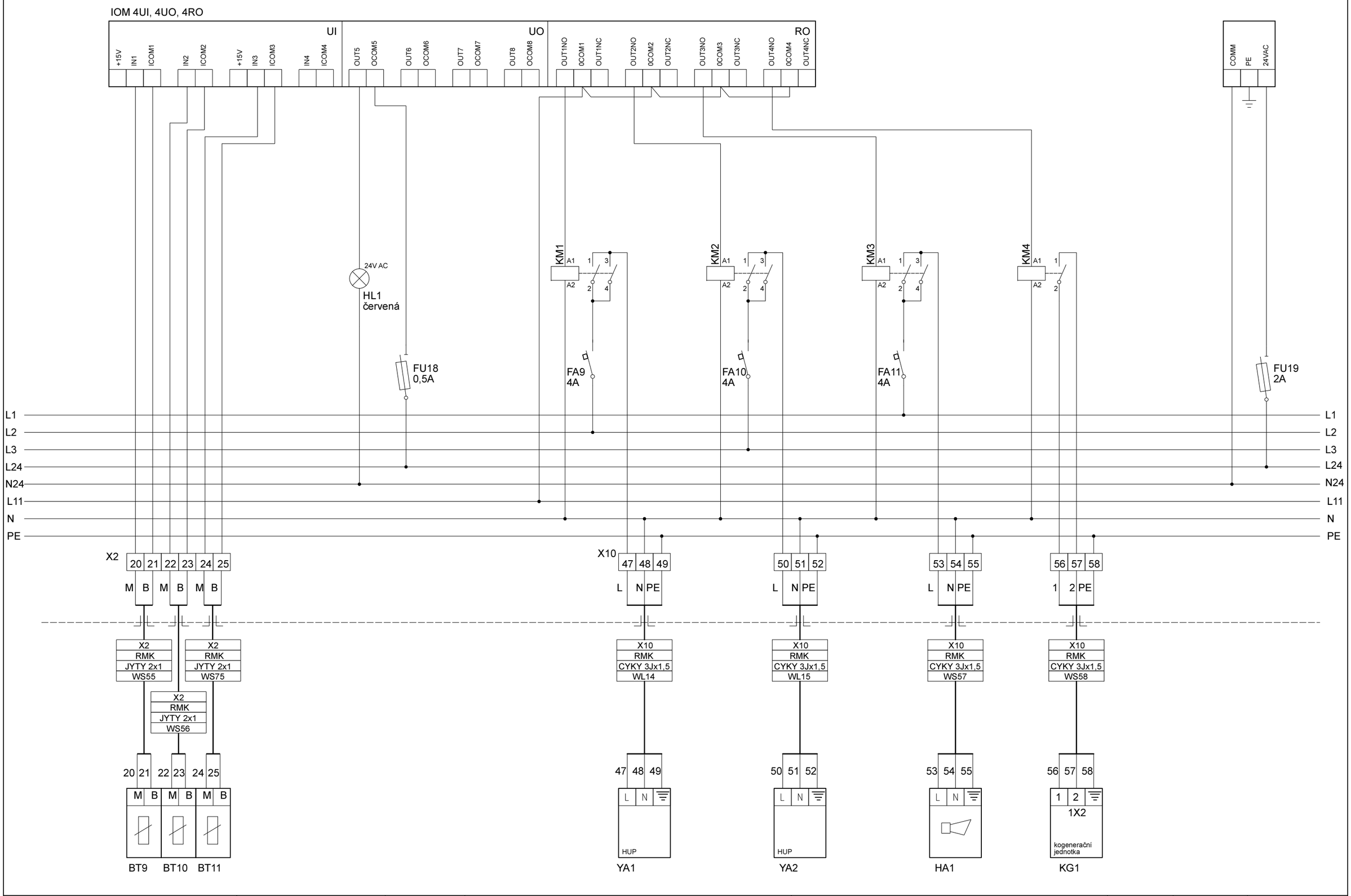

Ing. Zdeněk ŠTENGL	Projektant: Ing. Zdeněk ŠTENGL	Datum: 05/2019	Název výkresu: RMK - zapojení IOM4UI, 4UO, 4RO - kotelna	Akce: Nemocnice Rokycany - kotelna	Měřítko: -	Archiv.číslo: 960-ST16	Číslo výkresu: 16