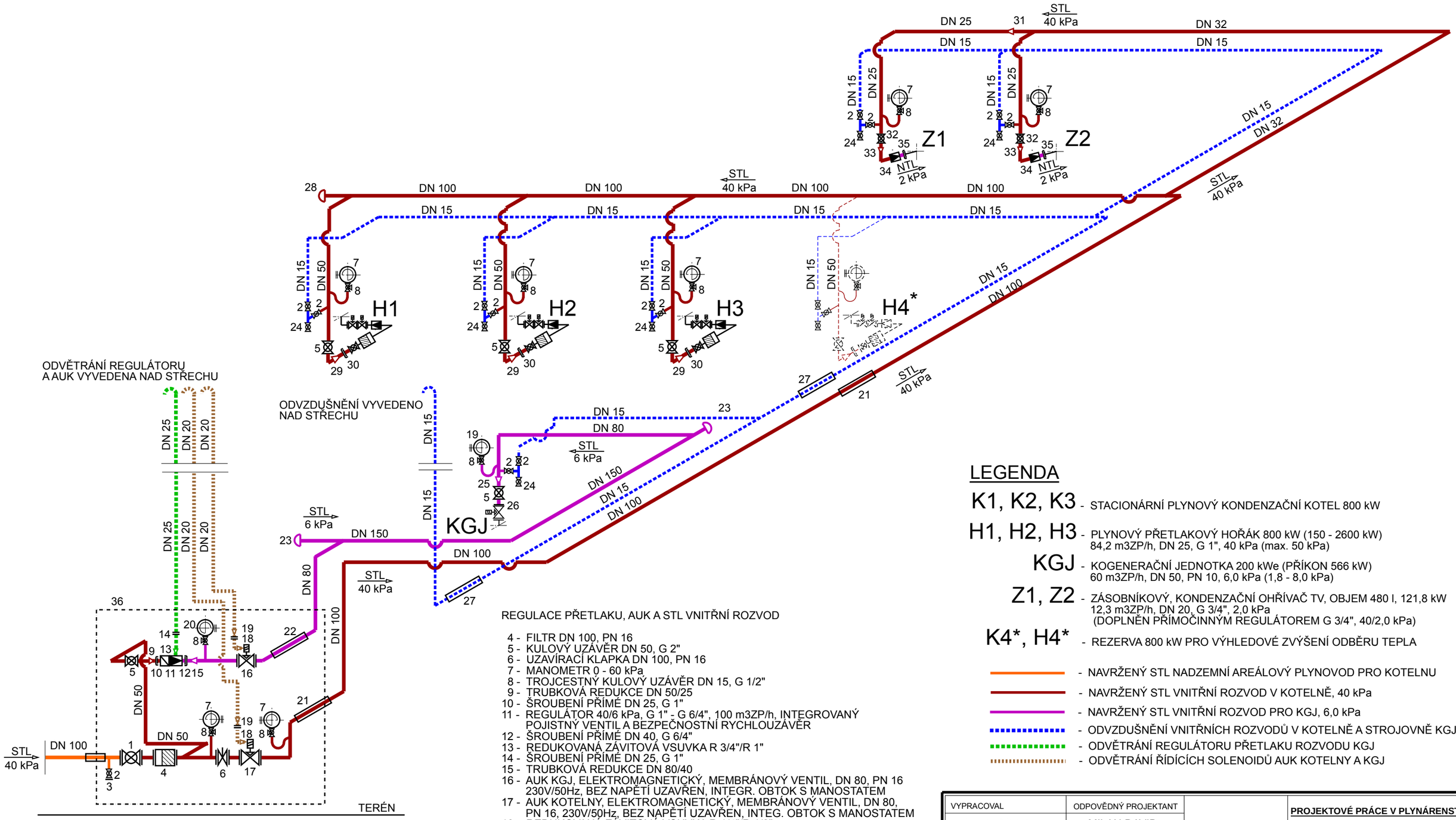

STL AREÁLOVÝ NADZEMNÍ PLYNOVOD

1 - HUK. KULOVÝ UZÁVĚR DN 100 PN 16
2 - KULOVÝ UZÁVĚR DN 15, G 1/2"
3 - ZÁTKA DN 15, R 1/2"

REGULACE PŘETLAKU, AUK A STL VNITŘNÍ ROZVOD

4 - FILTR DN 100, PN 16
5 - KULOVÝ UZÁVĚR DN 50, G 2"
6 - UZAVÍRACÍ KLAPKA DN 100, PN 16
7 - MANOMETR 0 - 60 kPa
8 - TROJCESTNÝ KULOVÝ UZÁVĚR DN 15, G 1/2"
9 - TRUBKOVÁ REDUKCE DN 50/25
10 - ŠROUBENÍ PŘÍMÉ DN 25, G 1"
11 - REGULÁTOR 40/6 kPa, G 1" - G 6/4", 100 m3ZP/h, INTEGROVANÝ POJISTNÝ VENTIL A BEZPEČNOSTNÍ RYCHLOUZÁVĚR
12 - ŠROUBENÍ PŘÍMÉ DN 40, G 6/4"
13 - REDUKOVANÁ ZÁVITOVÁ VSUVKA R 3/4"/R 1"
14 - ŠROUBENÍ PŘÍMÉ DN 25, G 1"
15 - TRUBKOVÁ REDUKCE DN 80/40
16 - AUK KGJ, ELEKTROMAGNETICKÝ, MEMBRÁNOVÝ VENTIL, DN 80, PN 16 230V/50Hz, BEZ NAPĚTÍ UZAVŘEN, INTEGR. OBTOK S MANOSTATEM
17 - AUK KOTELNY, ELEKTROMAGNETICKÝ, MEMBRÁNOVÝ VENTIL, DN 80, PN 16, 230V/50Hz, BEZ NAPĚTÍ UZAVŘEN, INTEG. OBTOK S MANOSTATEM
18 - REDUKOVANÁ ZÁVITOVÁ VSUVKA R 1/4"/R 1/2"
19 - ŠROUBENÍ PŘÍMÉ DN 15, G 1/2", TRUBKOVÁ REDUKCE DN 20/15
20 - MANOMETR 0 - 20 kPa
21 - CHRÁNIČKA DN 125
22 - CHRÁNIČKA DN 100
23 - KLENUTÉ DNO DN 150
24 - KULOVÝ UZÁVĚR DN 15, VZORKOVACÍ
25 - TRUBKOVÁ REDUKCE DN 80/50
26 - PŘÍRUBOVÝ SPOJ DN 50, PN 10 - PROPOJ NA KGJ
27 - CHRÁNIČKA DN 32
28 - KLENUTÉ DNO DN 100
29 - TRUBKOVÁ REDUKCE DN 50/25
30 - ŠROUBENÍ PŘÍMÉ DN 25, G 1" - PROPOJ NA HOŘÁK KOTLE
31 - TRUBKOVÁ REDUKCE DN 32/25
32 - KULOVÝ UZÁVĚR DN 25, G 1"
33 - TRUBKOVÁ REDUKCE DN 25/20
34 - PŘÍMOČINNÝ REGULÁTOR G 3/4", MAX. 50 kPa, 40/2,0 kPa, 12,3 m3ZP/h
35 - ŠROUBENÍ PŘÍMÉ DN 20, G 3/4"
36 - ZDĚNÝ SLOUPEK VNITŘNÍCH ROZMĚRŮ 2250x1800x600 mm, OSAZENÝ DVOJKŘÍDLÝMI DVEŘMI

LEGENDA

K1, K2, K3 - STACIONÁRNÍ PLYNOVÝ KONDENZAČNÍ KOTEL 800 kW

H1, H2, H3 - PLYNOVÝ PŘETLAKOVÝ HOŘÁK 800 kW (150 - 2600 kW)
84,2 m3ZP/h, DN 25, G 1", 40 kPa (max. 50 kPa)

KGJ - KOGENERAČNÍ JEDNOTKA 200 kWe (PŘÍKON 566 kW)
60 m3ZP/h, DN 50, PN 10, 6,0 kPa (1,8 - 8,0 kPa)

Z1, Z2 - ZÁSOBNÍKOVÝ, KONDENZAČNÍ OHŘÍVAČ TV, OBJEM 480 l, 121,8 kW
12,3 m3ZP/h, DN 20, G 3/4", 2,0 kPa
(DOPLNĚN PŘÍMOČINNÝM REGULÁTOREM G 3/4", 40/2,0 kPa)

K4*, H4* - REZERVA 800 kW PRO VÝHLEDOVÉ ZVÝŠENÍ ODBĚRU TEPLA

- NAVRŽENÝ STL NADZEMNÍ AREÁLOVÝ PLYNOVOD PRO KOTELNU
- NAVRŽENÝ STL VNITŘNÍ ROZVOD V KOTELNĚ, 40 kPa
- NAVRŽENÝ STL VNITŘNÍ ROZVOD PRO KGJ, 6,0 kPa
- ODVZDUŠNĚNÍ VNITŘNÍCH ROZVODŮ V KOTELNĚ A STROJOVNĚ KGJ
- ODVĚTRÁNÍ REGULÁTORU PŘETLAKU ROZVODU KGJ
- ODVĚTRÁNÍ ŘÍDÍCÍCH SOLENOIDŮ AUK KOTELNY A KGJ

VYPRACOVAL: MILAN DAVID ml.	ODPOVĚDNÝ PROJEKTANT: MILAN DAVID	PROJEKTOVÉ PRÁCE V PLYNÁRENSTVÍ MILAN DAVID IČO 663 78 257 tel - 602667844 e-mail - mdavid.st@seznam.cz
HLAVNI PROJEKTANT: HYNEK CHARVÁT - PROJEKCE VYTÁPĚNÍ MOTÝLÍ 34, 326 00 PLZEŇ		
INVESTOR: PLZEŇSKÝ KRAJ ŠKROUPOVA 1760/18, 301 00 PLZEŇ		FORMÁT: A 3
MÍSTO STAVBY: par.č.st. 5198, 1778, par.č. 1801/24, k.ú. ROKYCANY 740691		ČÍSLO ZAKÁZKY: P-17/2019
STAVBA: NÁVRH NOVÉHO ZDROJE TEPLA PRO VYTÁPĚNÍ AREÁLU ROKYCANSKÉ NEMOCNICE a.s.		DATUM: 05/2019
D.2.2 ROZVOD PLYNU		STUPEŇ: DPS
		MĚŘÍTKO:
VÝKRES: KOTELNA - AXONOMETRIE		ČÍSLO VÝKRESU: 04 / ČÍSLO KOPIE: