Integrovaná doprava Plzeňska	POVED s.r.o., Nerudova 25, 301 00 Plzeň		Č: 290 99 846 DIČ: CZ29099846 ID datové schránky: 4xwp5cq www.poved.cz
Zadavatel:	Plzeňský kraj, Škroupova 18, 306 13 Plzeň		
Vedoucí projektu	Technický projektant	Vypracoval	Kontroloval
Ing. Kmochová	Ing. Voříšek	Ing. Voříšek	Ing. Kmochová
Region: Plzeňský kraj		Stavební úřad: Drážní úřad české republiky	

Název stavby:		Číslo zakázky:	
Zvýšení kvality veřejné dopravy v Plzeňském kraji . rozšíření systému		Formát:	16 x A4
Provozní soubor:	PS 12 – Tachov, žel. st.	Datum:	XI / 2015
Název výkresu:		Stupeň:	Studie
		Číslo výkresu:	12
		Měřítko:	-

OBSAH:

	Textová část	**str.**
1.	**Základní informace o projektu**	**1**
2.	**Průvodní zpráva**	**3**
2.1.	Cíl akce	3
2.2.	Princip činnosti	3
2.3.	Datové připojení	3
2.4.	Zobrazovací jednotky	3
2.5.	Technické nároky	3
2.6.	Struktura zobrazení dat	4
2.7.	Projektové podklady	5
3.	**Technická zpráva**	**7**
3.1.	Současný stav	7
3.2.	Cílový stav	7
3.2.1.	Instalace	7
3.2.2.	Křížení, souběhy, konflikty	8
3.2.3.	Umístění technologie IPC	8
3.2.4.	Napájení nn pro IPC	8
3.2.5.	Začlenění lokalit do VPN IDP	8
3.3.	SW technologie	9
3.4.	Systém poskytování informací osobám se sníženou schopností orientace	9
3.5.	Bezpečnost a ochrana zdraví při práci	9
3.6.	Ochrana životního prostředí	10
3.7.	Požární ochrana	10
4.	Výkresová dokumentace (soupis)	10
5.	Dokladová část (soupis)	10

Výkresy:

1	Schéma připojení IPC do VPN	11
2	Blokové schéma zapojení IPC	13
3	Schématický nákres napájení 230V	15
4	Půdorys - situace	17

Přílohy

- Informace z katastru nemovitostí	1 list
- Snímek mapy katastru nemovitostí	1 list
- Situace v mapě katastru nemovitostí	1 list
- Návrh zařízení	1 list

1. Základní informace o projektu

Název akce: Zvýšení kvality veřejné dopravy v Plzeňském kraji - rozšíření systému

Lokalita: Tachov – žel. st.
Nádražní č. p. 609
Katastrální území: 764914
Pozemky: st.p.č. 2510
LV: 5963;
České dráhy, a.s., nábřeží Ludvíka Svobody 1222/12, Nové Město, 11000 Praha 1

Stupeň: Studie

Zadavatel: Plzeňský kraj,
Škroupova 18,
306 13 Plzeň

Zpracovatel: POVED s.r.o.
Nerudova 25
301 00 Plzeň

Provozovatel: POVED s.r.o.
Nerudova 25
301 Plzeň

Integrovaná doprava Plzeňska	POVED s.r.o., Nerudova 25, 301 00 Plzeň		Č: 290 99 846 DIČ: CZ29099846 ID datové schránky: 4xwp5cq www.poved.cz
Zadavatel:	Plzeňský kraj, Škroupova 18, 306 13 Plzeň		
Vedoucí projektu	Technický projektant	Vypracoval	Kontroloval
Ing. Kmochová	Ing. Voříšek	Ing. Voříšek	Ing. Kmochová
Region: Plzeňský kraj		Stavební úřad: Drážní úřad české republiky	
Název stavby: Zvýšení kvality veřejné dopravy v Plzeňském kraji . rozšíření systému		Číslo zakázky:	
		Formát:	3 x A4
Provozní soubor: PS 12 – Tachov, žel. st.		Datum:	XI / 2015
Název výkresu: Průvodní zpráva		Stupeň:	Studie
		Číslo výkresu:	12
		Měřítko:	-

2. Průvodní zpráva

2.1. Cíl akce:

Akce je nezávislým rozšířením stavby **„Zvýšení kvality veřejné dopravy v Plzeňském kraji“** další vytypované lokality pro instalaci moderních LCD zobrazovacích zařízení pro informování cestující veřejnosti o odjezdech vlaků, autobusů a linek MHD nezávislých na pevném připojení do datové sítě.

2.2. Princip činnosti:

Zobrazovací prvky poskytují informace o aktuálních odjezdech MHD, autobusů nebo vlaků dané lokality. Informačním zdrojem jsou, kromě statických údajů daných jízdním řádem, též údaje dynamické, např. zpoždění spoje. Protože poskytovatelé provozních dat o spojích MHD, autobusů a vlaků jsou nezávislé organizace, je třeba tato data centralizovat na **centrálním informačním serveru** Plzeňského kraje - **KIS (Krajský Informační Server),** který tvoří logické jádro distribuovaného informačního systému. Zde se propojují a upravují vstupy od různých poskytovatelů dat (dispečinky MHD, BUS, VLAK, ...) a teprve následně distribuují datovou sítí na webové stránky a do jednotlivých lokalit. V těchto lokalitách jsou vybudovány **lokální informační systémy**, které data převezmou a zobrazí na panelech nebo monitorech. Propojení a ochrana **KIS** serveru pro vstupní a distribuovaná data se nemění.

Všechny **lokální informační systémy**, musí být napojené na centrální informační server **KIS**. Jedině tak mohou zobrazovat filtrovaná data jak od MHD, tak od autobusů a vlaků pro jednotlivé lokality.
Krátkodobé výpadky spojení jsou překlenuty vnitřní zálohou lokálního systému.
Lokální informační systémy sestávají z GSM modemu zajišťujícího připojení k datové síti v rámci VPN IDP, mikropočítačem zajišťujícím zpracování dat pro zobrazovací jednotky, zobrazovací LCD jednotkou a připojením k elelektrovodné síti 230V. Dále v textu jsou již označovány jako **Informační panely pro cestující (IPC).**

2.3. Datové připojení:

Soustava stávajících **Informačních panelů pro cestující** realizovaná v rámci akce „**Zvýšení kvality veřejné dopravy“** (**ZKVD**) využívá k přenosu dat pevných datových sítí, ke kterým jsou **IPC** v jednotlivých lokalitách připojeny. Tento model je značně omezující, neboť umožňuje rozšíření této soustavy výhradně do lokalit, kde je možnost připojení k pevné datové síti. V lokalitách, kde není pevná datová síť k dispozici nelze v současnosti žádné další **IPC** instalovat.

K eliminaci omezujícího připojení k pevné datové síti a umožnění dalšího rozšíření bude nyní využito přenosu dat v síti **GSM**, na níž bude vytvořena privátní hlasová i datová sít **(VPN - Virtual Privat Network)**.

Takto definovanou **VPN** již společnost POVED disponuje. Tato VPN byla zřízena v rámci sítě veřejného operátora mobilních telekomunikačních služeb pro potřeby dispečinku **IDP,** se kterým zařízení **IPC** úzce souvisí.

2.4. Zobrazovací jednotky:

Jako zobrazovací prvky, které musí zaručovat minimální dobu provozu 5 roků ve 24 hodinovém režimu, budou použity výhradně barevné LCD monitorové jednotky a panely profesionální řady, shodného typu a vzhledu s prvky instalovanými v původní stavbě „Zvýšení kvality veřejné dopravy v Plzeňském kraji“.

2.5. Technické nároky:

Elektrická energie:

Napájení 230V pro panely **IPC** je standardně realizováno jednofázovým připojením.

Odběr zařízení činí u panelu bez podsvícení 100 VA, s podsvícením cca 400 VA, u monitoru 150 VA, s aktivní klimatizací cca 350 VA, u ChLCD displejů do 100VA.

Pro technologii je zřizován samostatně jištěný jednofázový okruh s přepěťovou ochranou a proudovým chráničem. Pokud není provozovatel **IPC** zároveň vlastníkem odběrného místa el. energie, je připojení doplněno nezávislým měřením.

Datové připojení:

V rámci **VPN IDP**.

Pronájem ploch pro umístění:

Pro každou instalaci je nutné nalézt objekt, s jehož vlastníkem bude projednáno umístění zařízení.

2.6. Struktura zobrazení dat:

Struktura zobrazování:

- Záhlaví vlak
- Informační část vlak - 4 řádky
- Záhlaví BUS
- Informační část BUS - 5 řádek

Poslední řádek bude variantně buď jako aktuální informace, nebo informační text.

Barva podkladu záhlaví:

pro vlaky modrá RGB 0,0,255; výška záhlaví 65mm
pro autobusy zelená RGB 0,175,0; výška záhlaví 42mm

Barva podkladu informační části obrazovky černá.
Linka pod řádkem v barvě dle záhlaví.

Pole záhlaví obsah:

Horní polovina obrazovky – vlaky:

Pravý horní roh čas ve tvaru HH:MM:ss – výška písma 42mm, vteřiny 26mm
proporcionálně „110%“, resp. „70%“
barva světle žlutá RGB 255,255,175 Font – Ariel tučný
Uprostřed text „název stanice“ - výška písma 38mm, proporcionálně „100%“
barva bílá; Font – Ariel tučný
Levý horní roh datum ve tvaru dd.mm.rrrr – výška písma 26mm; proporcionálně „70%“
barva světle žlutá RGB 255,255,175; Font – Ariel tučný
Dolní řádek zleva – výška písma 15mm, proporcionálně „40%“; barva bílá
označení sloupce text „Spoj“ (druh vlaku, popř. autobus)
označení sloupce text „Cílová stanice přes“
označení sloupce text „Čas odjezdu“
označení sloupce text „Zpoždění“
označení sloupce text „Nást.“ (ve smyslu nástupiště, stanoviště, či kolej)

Spodní polovina obrazovky – autobusy:

Uprostřed text „název stanice“ - výška písma 38mm, proporcionálně „100%“
barva bílá, Font – Ariel tučný

Text informační části VLAKY:Počet řádků: 4

1. sloupec – druh vlaku
Os – barva zelená RGB 0,255,0; Sp – barva modrá RGB 50,200,255;
R Rx EC IC SC – barva červená RGB 255,25,0; výška písma 38mm, proporcionálně „100%“, Font – Ariel tučný, počet znaků 2
2. sloupec – Piktogram vozíčkáře, počet znaků 2
3. sloupec – číslo vlaku – barva stejná dle druhu vlaku
– výška písma 26mm, proporcionálně „70%“
– Font – Ariel tučný
– počet znaků 6
4. sloupec – cílová stanice – výška písma 38mm, proporcionálně „100%“
– barva bílá
– Font – Ariel
– počet znaků 6
– počet znaků dle dispozice
5. sloupec – přes – výška písma 26mm, proporcionálně „70%“
– barva bílá
– Font – Ariel
– počet znaků dle dispozice

6. sloupec – čas odjezdu – barva stejná dle druhu vlaku
– výška písma 38mm, proporcionálně „100%“
– Font – Ariel
– počet znaků 5 ve tvaru HH:MM
7. sloupec – zpoždění – výška písma 38mm, proporcionálně „100%“, barva bílá
– Font – Ariel
– počet znaků 2
8. sloupec – kolej, nást., stan. – výška písma 38mm, proporcionálně „100%“
– barva bílá
– Font – Ariel tučný
– počet znaků 1

Text informační části AUTOBUSY: počet řádků 5

1. sloupec – druh dopravy - „BUS“ – výška písma 38mm, proporcionálně „100%“
– barva žlutá RGB 255,255,0
– Font – Ariel tučný
– počet znaků 3
2. sloupec – Piktogram vozíčkáře, počet znaků 2
3. sloupec – linka – výška písma 26mm, proporcionálně „70%“
– barva žlutá RGB 255,255
– Font – Ariel
– počet znaků 3
4. sloupec – cílová stanice – výška písma 38mm, proporcionálně „100%“
– barva bílá
– Font – Ariel
– počet znaků dle dispozice
5. sloupec – přes – výška písma 26mm, proporcionálně „70%“
– barva bílá
– Font – Ariel
– počet znaků dle dispozice
6. sloupec – čas odjezdu – výška písma 38mm, proporcionálně „100%“
– barva žlutá RGB 255,255
– Font – Ariel
– počet znaků 5 ve tvaru HH:MM
7. sloupec – zpoždění – výška písma 38mm, proporcionálně „100%“
– barva bílá
– Font – Ariel
– počet znaků 2
8. sloupec –nást., stan. – výška písma 38mm, proporcionálně „100%“
– barva bílá
– Font – Ariel tučný
– počet znaků 1

Poslední řádek každé zobrazovací jednotky bude vždy variantně buď jako aktuální informace, nebo informační text.

2.7. Projektové podklady:

Dokumentace byla zpracována na základě následujících podkladů:

- Požadavky na informační systém
- Závěry místního šetření
- Normy, standardy a doporučení ČSN, ISO/IEC, ESA/TIA, IEEE

Integrovaná doprava Plzeňska	POVED s.r.o., Nerudova 25, 301 00 Plzeň		Č: 290 99 846 DIČ: CZ29099846 ID datové schránky: 4xwp5cq www.poved.cz
Zadavatel:	Plzeňský kraj, Škroupova 18, 306 13 Plzeň		
Vedoucí projektu	Technický projektant	Vypracoval	Kontroloval
Ing. Kmochová	Ing. Voříšek	Ing. Voříšek	Ing. Kmochová
Region: Plzeňský kraj		Stavební úřad: Drážní úřad české republiky	
Název stavby: Zvýšení kvality veřejné dopravy v Plzeňském kraji . rozšíření systému		Číslo zakázky:	
		Formát:	4 x A4
Provozní soubor: PS 12 – Tachov, žel. st.		Datum:	XI / 2015
Název výkresu: Technická zpráva		Stupeň:	Studie
		Číslo výkresu:	12
		Měřítko:	-

3. Technická zpráva

3.1. Současný stav:

V současné době není v lokalitě žádné technické zařízení pro informování cestujících o odjezdech prostředků veřejné dopravy, pouze papírová forma jízdních řádů.

Určení vnějších vlivů pro řešené lokality

Návrh napájecích a ochranných obvodů je proveden dle ČSN řady 33 2000 s přihlédnutím k TNŽ 34 2090 a ve stanicích s elektrickou trakcí v souladu s ČSN 34 1500, ČSN 34 2040 s přihlédnutím k TNŽ 34 3109.
Při návrhu byly zohledněny níže uvedené vnější vlivy, toto určení v žádném případně nenahrazuje protokol o vnějších vlivech.
Vnější vlivy dle ČSN 33 2000-3, článku 320.N 4 - normální:
AA 5, AB 5, AC 1, AD 1, AE 1, AF 1, AG 1, AH 1, AK 1, AL 1, AM 1, AN 1, AP 1, AQ 1, AR 1, AS 1, BA 1, BC 1, BD 3, BE 1, CA 1, CB 1
Venkovní prostory, nástupiště, přístřešek - prostředí dle ČSN 33 2000 – 3: - nebezpečné:
AA8, AB8, AC1, AD4, AE4, AF2, AG2, AH1, AK1, AL1, AM1, AN1, AP1,AQ1, AR1, AS1, BA1, BC2, BD3, BE1, CA1, CB1

Ochrana před úrazem elektrickým proudem

v elektrických instalacích dle ČSN 33 2000-4-41, ed.2:
- automatické odpojení od zdroje v síti TN dle čl. 411, odst. 4
- doplňková ochrana vnějších částí zařízení dle čl. 415, odst. 2 – doplňující ochranné pospojování

3.2. Cílový stav:

V rámci tohoto PS bude instalován **IPC** včetně silnoproudých rozvodů.
Pro **IPC** bude použit LCD monitor 46“ v ochranném instalačním rámu. Konfigurace zobrazení monitoru bude optimalizována pro 1 řádek záhlaví pro železniční dopravu a 4 řádky pro informace o odjezdech vlaků, 1 řádek záhlaví pro autobusovou dopravu, 5 řádků pro informace o odjezdech autobusů. Poslední řádek bude využíván variantně též pro poskytování mimořádných informací. Velikost písma viz průvodní zpráva.
Dále bude provedeno oživení technologie a její připojení do **VPN IDP a na KIS**. Na **IPC** budou zobrazovány informace o odjezdech vlaků i autobusů.

Poslední řádek může být využíván pro mimořádné dopravní informace pro cestující.

3.2.1. Instalace:

LCD monitor bude proveden s příslušným IP krytím dle ČSN vzhledem k prostředí a s ochranou proti povětrnostním vlivům v ochranném vyhřívaném instalačním rámu.
Napájení 230V bude provedeno z rozvaděče RH01-A, RH01-B v dopravní kanceláři. Do tohoto rozvaděče bude připojen nový rozvaděč R IPC instalovaný ve vedlejší místnosti OP 21.
Trasa napájení 230V pro panel povede od rozvaděče R IPC v nové lištové trase vzhůru k trubkám ÚT a pak v jejich úrovni až k prostupu těchto trubek do sousední místnosti střediska vlakových čet, kde bude proveden průraz pro průchod kabelu. Zde bude nová lištová trasa pro kabel vedena od průrazu pod strop a dále po obvodové stěně sousedící s nástupištěm až do rohu, ke stěně sousedící s chodbou. Zde bude opět průraz a nová lištová trasa povede dále po obvodové stěně přes celou šířku chodby až k protější stěně, kde bude další průraz do místnosti ČD Bike. V této místnosti pak hned v rohu za průrazem bude proveden průraz stěnou na nástupiště, kterým pak kabel vystoupí ven do prostoru instalace monitoru, kde bude zakončen v elektroinstalační krabici.
Připojení zobrazovacích jednotek bude provedeno pevně v instalační krabičce. Panel bude navíc uzemněn vodičem CYA 10mm2 zž.

IPC bude instalován v souladu se všemi normami ČSN a předpisy.

3.2.2. Křížení, souběhy, konflikty:

Křížení s pozemní komunikací

V rámci této stavby nedojde.

Křížení s drážním tělesem

V rámci této stavby nedojde.

Křížení s vodotečí

V rámci této stavby nedojde.

Křížení melioračních zařízení

V rámci této stavby nedojde.

Křížení a souběhy s inženýrskými sítěmi

V rámci této stavby nedojde.

Střety s plánovanou výstavbou

Nejsou známy.

Rezervy kabeláže

Bez rezerv. Budou pouze ponechány montážní rezervy.

3.2.3. Umístění technologie **IPC:**

Monitor **IPC** bude umístěn na stěně výpravní budovy pod přístřeškem nástupiště směrem do kolejiště, mezi dveřmi do chodby k osobní pokladně a oknem od místnosti ČD Bike, co nejvýše pod střechu přístřešku.
Jednotce bude přidělena IP adresa z rozsahu VPN IDP.
Součástí technologie je rovněž příslušný SW pro řízení a ovládání.
Rozměry monitoru (v/š/h) v mm: 800/1200/160.
Umístění bylo projednáno v rámci místního šetření.

3.2.4. Napájení nn pro **IPC**:

Napájení řídící jednotky i monitoru IPC bude provedeno z rozvaděče RH01-A, RH01-B v dopravní kanceláři k němuž bude připojen nový rozvaděč R IPC instalovaný ve vedlejší místnosti OP 21. - jistič před elektroměrem,

- elektroměr,
- časový spínač pro vypínání v době dopravního klidu,
- přepěťová ochrana,
- jistič pro monitor

3.2.5. Začlenění lokalit do **VPN IDP**:

Technologické řešení vychází z principů zřizování **VPN**. Bude zřízen **IPsec tunel** mezi serverem **m.poved**, a **APN** do **VPN IDP.** Na **Rádius server** bude zavedeno **ICCID** a telefonní číslo **SIM** karty a také **IMEI** modemu každého **IPC.**
Proces začlenění zařízení probíhá následovně:

1) Odeslání požadavku IPC na přihlášení do VPN
2) Prověření autentizačních údajů IPC
3) Při kladném výsledku ověření je IPC začleněn do **VPN IDP. V** opačném případě je IPC odmítnut a připojit se nemůže.

3.3. SW technologie

Dodané zařízení musí být schopno pracovat na stávající programové výbavě, kterou Plzeňský kraj používá pro veškeré aplikace určené k přímému informování cestujících zejména k řízení stávajícího informačního systému, k aktualizaci dat, sdílení stejné struktury dat dalšími aplikacemi i přístupu k datům poskytovatelů.
Stávající informační systém Plzeňského kraje umožňuje zadavateli:
Obrazově i zvukově interpretovat on-line informace z dispečinku IDP, poskytování informací osobám se sníženou schopností orientace

Přímý přístup pro aktualizaci dat a zadávání mimořádných dopravních informací s prostřednictvím stávajícího přístupového a zpracovatelského software
Možnost vstupu dispečera IDP pro zadání dopravních informací
zobrazování dat na WWW stránkách a současné využití dat pro mobilní aplikaci se zachováním kompatibility s webovou a mobilní aplikací
Obsah zobrazovaných dat na všech zobrazovačích je archivován a pro oprávněné osoby zpřístupněn pomocí webové aplikace
Přenos aktuálního stavu zobrazovače v libovolné lokalitě
Možnost konfigurace a změny informačního panelu pro libovolnou lokalitu PK
Veškeré nově dodané zařízení vč. SW musí umožňovat tytéž funkcionality s využitím stávajících prostředků současného provozovatele, případně musí být v rámci dodávky provozovateli předány též vhodné prostředky umožňující zajištění plné kompatibility dodaných zařízení se stávajícími prostředky.

3.4. Systém poskytování informací osobám se sníženou schopností orientace

Osoby se sníženou schopností orientace budou informovány telefonicky, na základě telefonického dotazu.

Pro identifikaci dotazované zastávky/stanice budou v jejím prostoru umístěny identifikační štítky s kódem zastávky/stanice provedeným černým písmen výšky min. 40 mm na bílém podkladě.
Kódem bude pro autobusové zastávky 1 skupinová číslice (Plzeňský kraj 3) plus pětimístné CIS číslo zastávky zleva doplněné nulami, pro železniční dopravny 1 skupinová číslice (pro všechny 9) plus číslo dle číselníku SR70 bez prvních dvou číslic.
Zde 975685 pro informace o vlacích a 335358 pro informace o autobusech odjíždějících z autobusového nádraží.
Písmo musí být bezpatkové, optimálně reliéfní výšky 1 mm. Štítek bude též obsahovat kód zastávky/stanice v Braylově kódu.

Podrobnosti ve stanovisku SONS.

Zhotovitel je povinen dodat do lokalit ve správě SŽDC pouze zařízení, která jsou schválená pro provoz v síti SŽDC. Tuto skutečnost je třeba doložit do nabídky.

3.5. Bezpečnost a ochrana zdraví při práci:

Vedoucí montáže stanoví ve spolupráci s majitelem objektu postup prací tak, aby nedošlo k narušení provozu stávajících zařízení.
Veškeré práce spojené s montáží elektrických zařízení musí být prováděny ve smyslu ČSN EN 50 110 a norem s ní souvisejících. Na elektrickém zařízení musí být před uvedením do provozu provedena výchozí revize dle ČSN 33 2000-6-61 - ed.2, ČSN 33 15 00 a norem s ní souvisejících.
Pro bezpečnou montáž a provoz je nutno respektovat zejména následující předpisy a vyhlášky:

- Vyhláška 324/1990 Sb. - o bezpečnosti práce při a technických zařízení při stavebních pracích ve znění vyhlášky č.863/2005Sb.
- Nařízení vlády č.495/2001 Sb. - kterým se stanoví rozsah a bližší podmínky poskytování osobních ochranných pracovních prostředků, mycích, čistících a desinfekčních prostředků.
- Nařízení vlády č.362/2005 Sb. - o bližších požadavcích na bezpečnost a ochranu zdraví při práci na pracovištích s nebezpečím pádu z výšky nebo do hloubky
- Zákon č. 262/2006 Sb. - zákoník práce
- Vyhláška 48/1982 - základní požadavky k zajištění bezpečnosti práce a technických zařízení v platném znění, kterou se stanoví základní požadavky k zajištění bezpečnosti práce technických zařízení
- Vyhláška 137/98 Sb. - obecné technické požadavky na výstavbu, v platném znění.

Opatření z hlediska bezpečnosti práce bude zajišťovat dodavatel montážních prací. V objektu se nepředpokládá svařování.

Pracovníci provádějící výstavbu kabelů musí mít elektrotechnickou kvalifikaci podle obecně závazných právních předpisů (např. vyhláška ČÚBP č. 50/1978 Sb. o odborné způsobilosti v elektrotechnice, nebo ČSN 34 31 00 Elektrotechnické předpisy ČSN. Bezpečnostní předpisy pro obsluhu a práci na elektrických zařízeních, a související normy).
Při práci na metalických kabelech je nutno dodržovat bezpečnostní požadavky obecně závazných právních předpisů (např. ČSN 34 3100, ČSN 33 2000-4 a další příslušné normy).
Vzhledem ke skutečnosti, že se jedná o práce v blízkosti železniční tratě, musí být všichni pracovníci prokazatelně proškoleni z předpisu OP 16, D1 a D2.
Je nezbytné, aby všichni pracovníci dodavatele byli prokazatelně poučeni o předpisech o bezpečnosti práce a ochraně zdraví při práci ve všech v úvahu přicházejících prostorách a při provádění zemních a montážních prací.

3.6. Ochrana životního prostředí

Zhotovitel je při realizaci stavby povinen dodržet zejména:
Zákon č.100/2001Sb. – o posuzování vlivů na životní prostředí ve znění zákona č.93/2004 Sb., zákona č.163/2006 Sb., a zákona č.342/2006 Sb.
Zákon č.114/1992 Sb. – o ochraně přírody a krajiny
Zákon č.185/2001 Sb. – o odpadech
Zákon č.86/2002 Sb. – o ochraně ovzduší

Zhotovitel je při realizaci stavby dále povinen:
- dodržovat schválené postupy provedení stavby a preferovat postupy šetrné k životnímu prostředí
-vzniklé odpady třídit, skladovat v prostorech k tomu určených, přepravovat a likvidovat dle závazných předpisů.

3.7. Požární ochrana:

Zhotovitel je při realizaci stavby povinen dodržet zejména:
Zákon č.133/1985 Sb. – o požární ochraně v platném znění
Vyhl. č.146/2001 Sb. – o stanovení podmínek požární bezpečnosti a výkonu státního požárního dozoru
Nařízení vlády č.163/2002 Sb. – o stanovení technických požadavků na vybrané stavební výrobky, ve znění nařízení vlády č.312/2005 Sb.
ČSN 73 0802:2000 Požární bezpečnost staveb – Nevýrobní objekty
ČSN 73 0810:2005 Požární bezpečnost staveb – Společná ustanovení
Prostupy všech hlavních kabelových tras nosnými zdmi a stropy musí být protipožárně utěsněny tak, aby byla zachována požární odolnost dělících konstrukcí.

4. Výkresová dokumentace

Schéma připojení IPC do VPN
Blokové schéma zapojení IPC
Schématický nákres napájení 230V
Zákres umístění v půdorysu objektu

5. Dokladová část

- Informace z katastru nemovitostí…… 1 list
- Situace v mapě katastru nemovitostí …… 1 list
- Snímek mapy katastru nemovitostí…… 1 list
- Umístění zařízení …… 1 list

Integrovaná doprava Plzeňska	POVED s.r.o., Nerudova 25, 301 00 Plzeň		Č: 290 99 846 DIČ: CZ29099846 ID datové schránky: 4xwp5cq www.poved.cz
Zadavatel:	Plzeňský kraj, Škroupova 18, 306 13 Plzeň		
Vedoucí projektu	Technický projektant	Vypracoval	Kontroloval
Ing. Kmochová	Ing. Voříšek	Ing. Voříšek	Ing. Kmochová
Region: Plzeňský kraj		Stavební úřad: Drážní úřad české republiky	
Název stavby: Zvýšení kvality veřejné dopravy v Plzeňském kraji . rozšíření systému		Číslo zakázky:	
		Formát:	4 x A4
Provozní soubor: PS 12 – Tachov, žel. st.		Datum:	XI / 2015
Název výkresu: Výkresová dokumentace		Stupeň:	Studie
		Číslo výkresu:	12
		Měřítko:	-

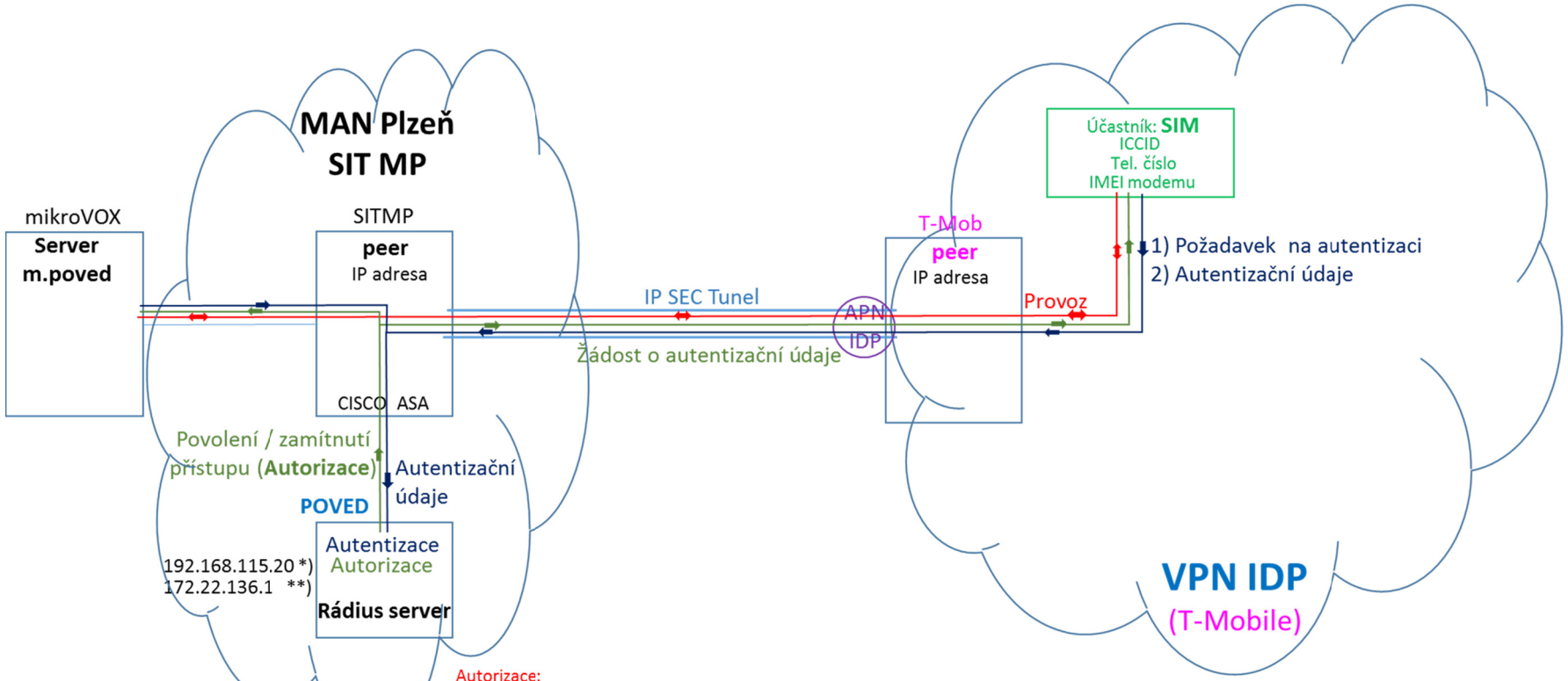

Autorizace:
přidělení IP adresy je Rádius serverem provedeno při přihlášení vzdáleného zařízení (účastníka) do systému dle IMEI modemu, ICCID a tel čísla SIM karty

*) Z balíku IP adres SIT (pro LAN PVED)
**) Z balíku IP adres pro VPN IDS

Integrovaná doprava Plzeňska	POVED s.r.o., Nerudova 25, 301 00 Plzeň		Č: 290 99 846 DIČ: CZ29099846 ID datové schránky: 4xwp5cq www.poved.cz
Zadavatel:	Plzeňský kraj, Škroupova 18, 306 13 Plzeň		
Vedoucí projektu	Technický projektant	Vypracoval	Kontroloval
Ing. Kmochová	Ing. Voříšek	Ing. Voříšek	Ing. Kmochová
Region: Plzeňský kraj		Stavební úřad: Drážní úřad české republiky	
Název stavby: Zvýšení kvality veřejné dopravy v Plzeňském kraji - rozšíření systému		Číslo zakázky:	
		Formát:	1x A4
Provozní soubor: PS 12 – Tachov, žel st.		Datum:	XI / 2015
Název výkresu: Schéma připojení IPC do VPN		Stupeň:	Studie
		Číslo výkresu:	12 - 1
		Měřítko:	-

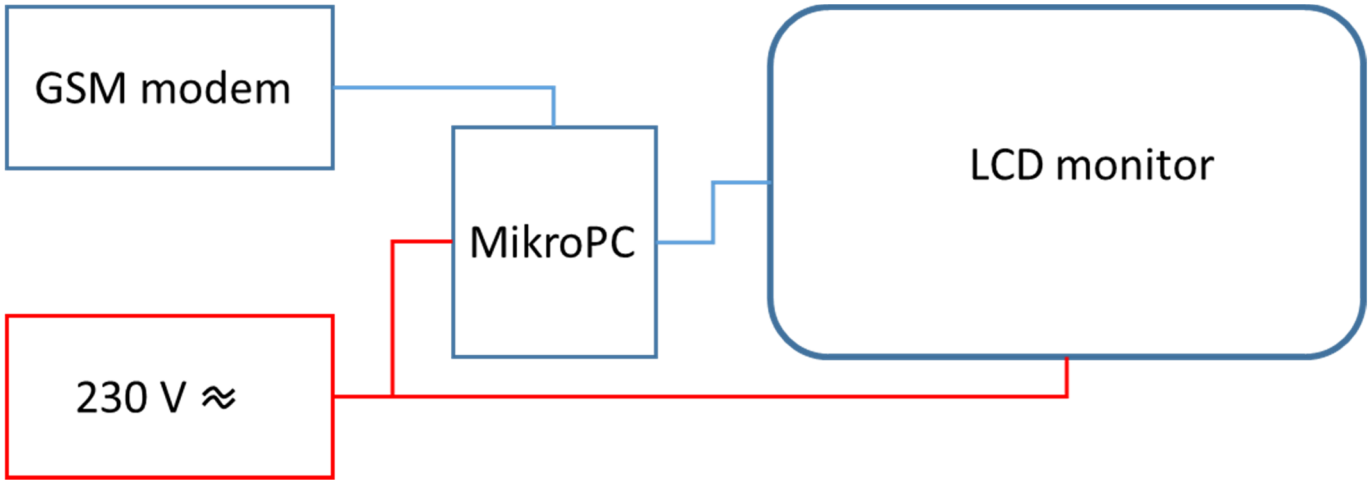

Integrovaná doprava Plzeňska	POVED s.r.o., Nerudova 25, 301 00 Plzeň	Č: 290 99 846 DIČ: CZ29099846 ID datové schránky: 4xwp5cq www.poved.cz	
Zadavatel:	Plzeňský kraj, Škroupova 18, 306 13 Plzeň		
Vedoucí projektu	Technický projektant	Vypracoval	Kontroloval
Ing. Kmochová	Ing. Vořišek	Ing. Vořišek	Ing. Kmochová
Region: Plzeňský kraj		Stavební úřad: Drážní úřad české republiky	
Název stavby: Zvýšení kvality veřejné dopravy v Plzeňském kraji - rozšíření systému		Číslo zakázky:	
		Formát:	1x A4
Provozní soubor: PS 12 – Tachov, žel st.		Datum:	XI / 2015
Název výkresu: Blokové schéma zapojení IPC		Stupeň:	Studie
		Číslo výkresu:	12 - 2
		Měřítko:	-

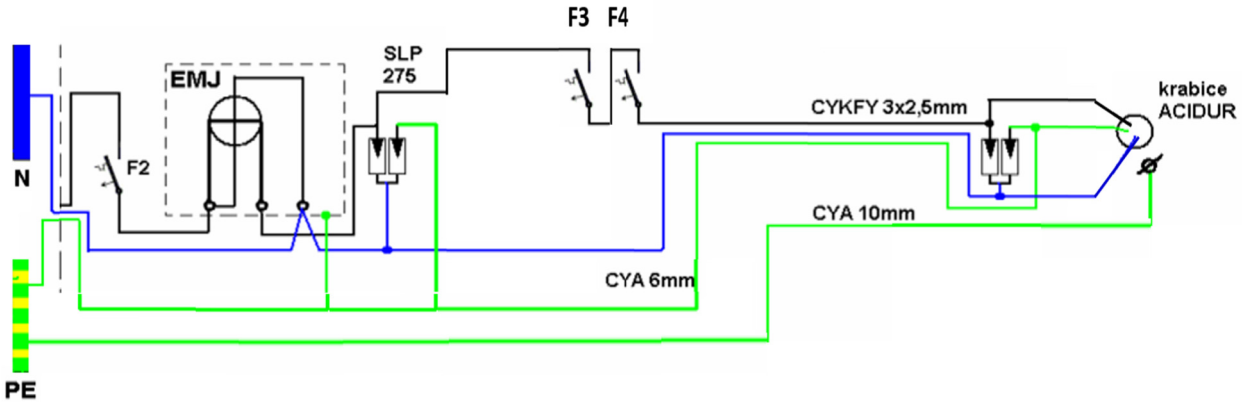

F2 – Jistič před elektroměrem 16 A/B
F3 - jistič 10A/B pro technologii
F4 - časový spínač

Integrovaná doprava Plzeňska	POVED s.r.o., Nerudova 25, 301 00 Plzeň		Č: 290 99 846 DIČ: CZ29099846 ID datové schránky: 4xwp5cq www.poved.cz
Zadavatel:	Plzeňský kraj, Škroupova 18, 306 13 Plzeň		
Vedoucí projektu	Technický projektant	Vypracoval	Kontroloval
Ing. Kmochová	Ing. Vořišek	Ing. Vořišek	Ing. Kmochová
Region: Plzeňský kraj		Stavební úřad: Drážní úřad české republiky	
Název stavby: Zvýšení kvality veřejné dopravy v Plzeňském kraji - rozšíření systému		Číslo zakázky:	
		Formát:	1x A4
Provozní soubor: PS 12 – Tachov, žel st.		Datum:	XI / 2015
Název výkresu: Schématický nákres napájení 230V		Stupeň:	Studie
		Číslo výkresu:	12 - 3
		Měřítko:	-

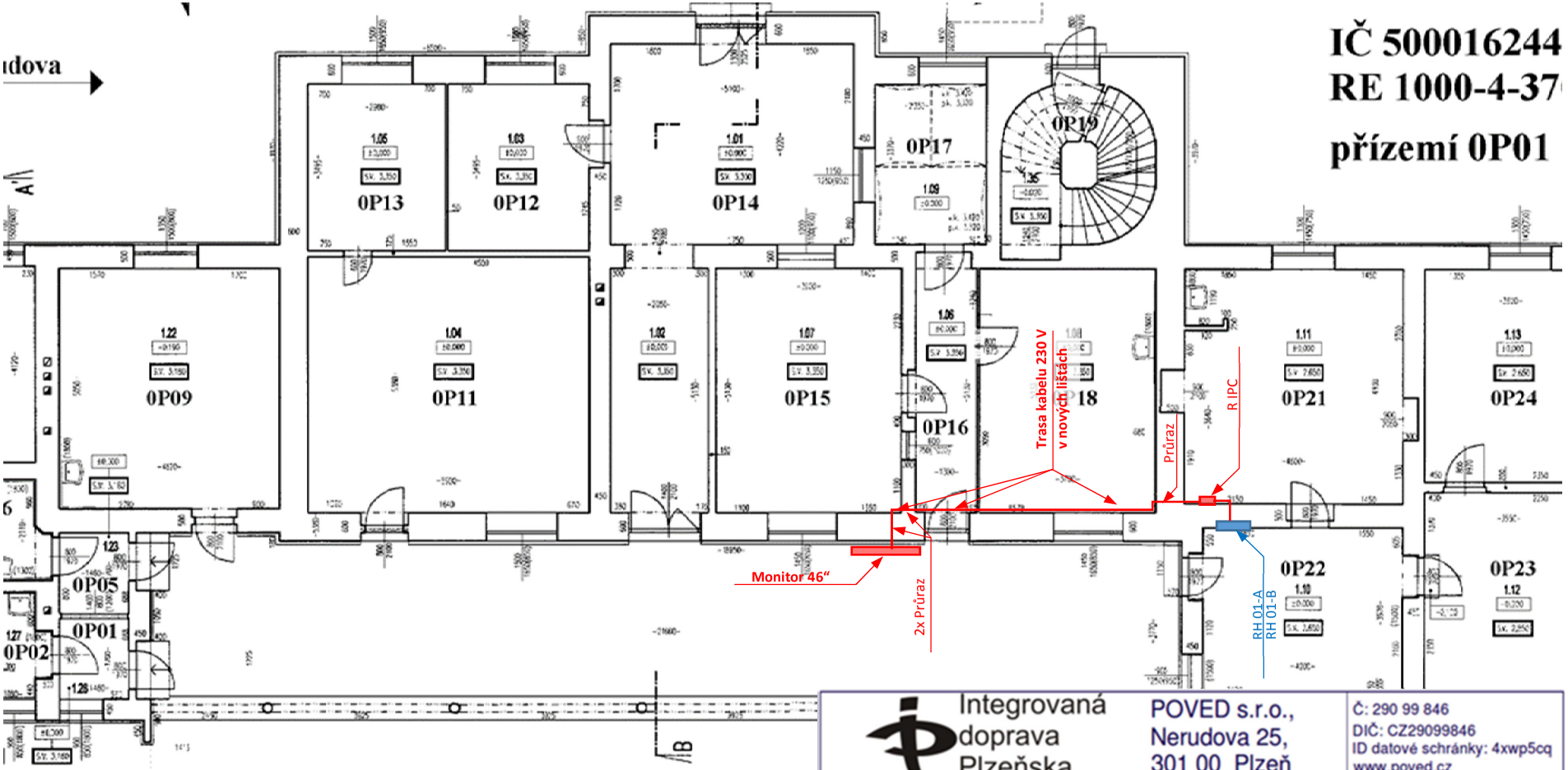

Integrovaná doprava Plzeňska	POVED s.r.o., Nerudova 25, 301 00 Plzeň	Č: 290 99 846 DIČ: CZ29099846 ID datové schránky: 4xwp5cq www.poved.cz	
Zadavatel:	Plzeňský kraj, Škroupova 18, 306 13 Plzeň		
Vedoucí projektu	Technický projektant	Vypracoval	Kontroloval
Ing. Kmochová	Ing. Vořišek	Ing. Vořišek	Ing. Kmochová
Region: Plzeňský kraj		Stavební úřad: Drážní úřad české republiky	
Název stavby: Zvýšení kvality veřejné dopravy v Plzeňském kraji - rozšíření systému		Číslo zakázky:	
		Formát:	1x A4
Provozní soubor: PS 12 – Tachov, žel st.		Datum:	XI / 2015
Název výkresu: Půdorys - situace		Stupeň:	Studie
		Číslo výkresu:	12 - 4
		Měřítko:	-

Integrovaná doprava Plzeňska	POVED s.r.o., Nerudova 25, 301 00 Plzeň		Č: 290 99 846 DIČ: CZ29099846 ID datové schránky: 4xwp5cq www.poved.cz
Zadavatel:	Plzeňský kraj, Škroupova 18, 306 13 Plzeň		
Vedoucí projektu	Technický projektant	Vypracoval	Kontroloval
Ing. Kmochová	Ing. Voříšek	Ing. Voříšek	Ing. Kmochová
Region: Plzeňský kraj		Stavební úřad: Drážní úřad české republiky	
Název stavby: Zvýšení kvality veřejné dopravy v Plzeňském kraji . rozšíření systému		Číslo zakázky:	
		Formát:	11 x A4
Provozní soubor: PS 12 – Tachov, žel. st.		Datum:	XI / 2015
Název výkresu: Dokladová část		Stupeň:	Studie
		Číslo výkresu:	12
		Měřítko:	-

Informace o pozemku

Parcelní číslo:	2510
Obec:	Tachov [560715]
Katastrální území:	Tachov [764914]
Číslo LV:	5963
Výměra [m^2]:	609
Typ parcely:	Parcela katastru nemovitostí
Mapový list:	DKM
Určení výměry:	Ze souřadnic v S-JTSK
Druh pozemku:	zastavěná plocha a nádvoří

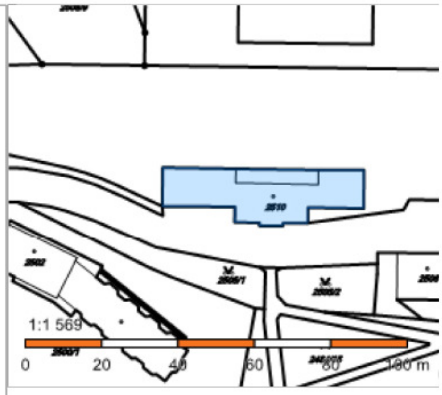

Součástí je stavba

Budova s číslem popisným:	Tachov [406741]; č. p. 609; stavba pro dopravu
Stavba stojí na pozemku:	p. č. 2510
Stavební objekt:	č. p. 609
Ulice:	Nádražní
Adresní místa:	Nádražní č. p. 609

Vlastníci, jiní oprávnění

Vlastnické právo	Podíl
České dráhy, a.s., nábřeží Ludvíka Svobody 1222/12, Nové Město, 11000 Praha 1	

Způsob ochrany nemovitosti

Nejsou evidovány žádné způsoby ochrany.

Seznam BPEJ

Parcela nemá evidované BPEJ.

Omezení vlastnického práva

Nejsou evidována žádná omezení.

Jiné zápisy

Typ
Změna výměr obnovou operátu

Nemovitost je v územním obvodu, kde státní správu katastru nemovitostí ČR vykonává Katastrální úřad pro Plzeňský kraj, Katastrální pracoviště Tachov

Zobrazené údaje mají informativní charakter. Platnost k 25.09.2015 10:42:57.

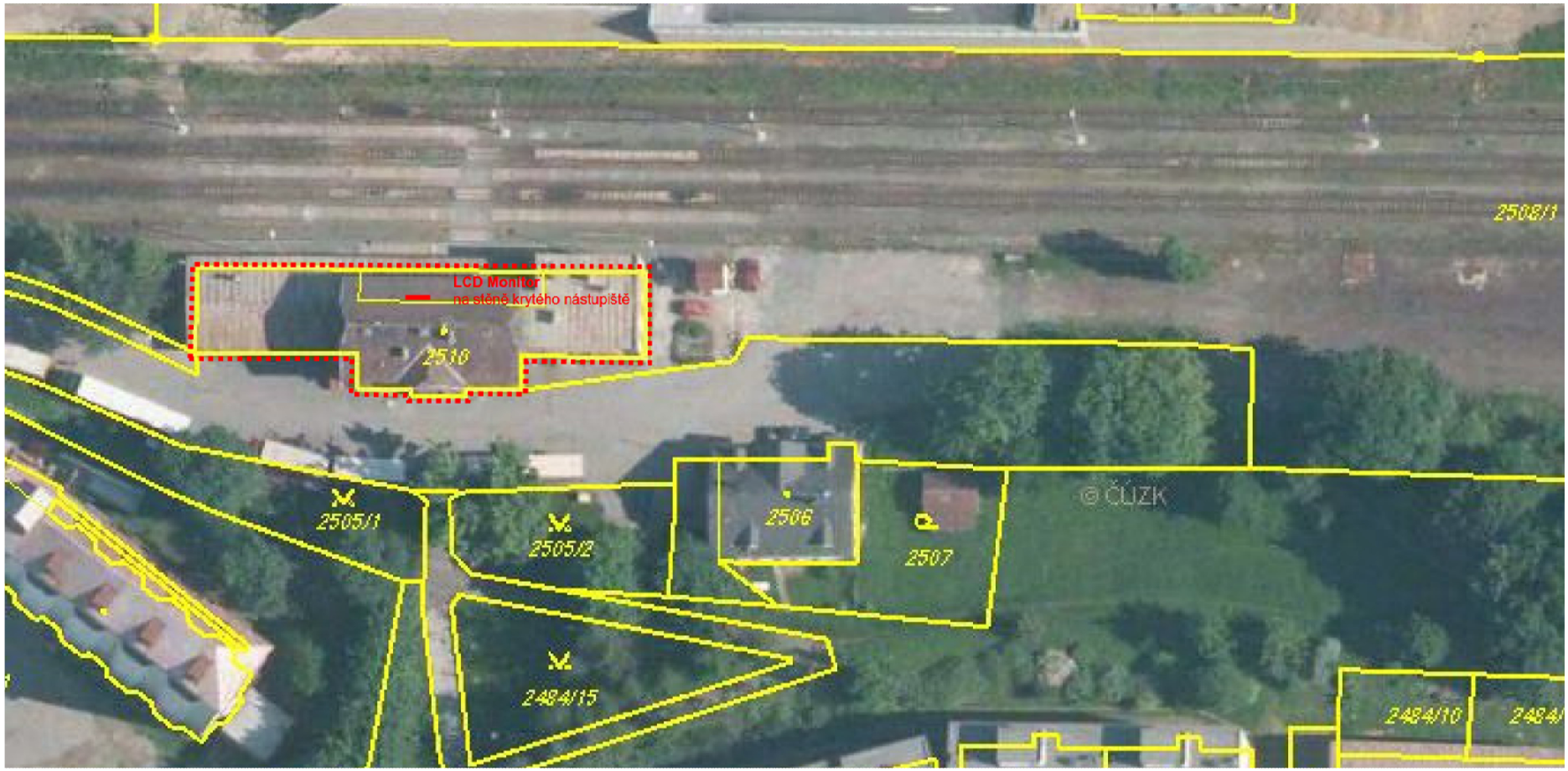

Situace v mapě katastru nemovitostí

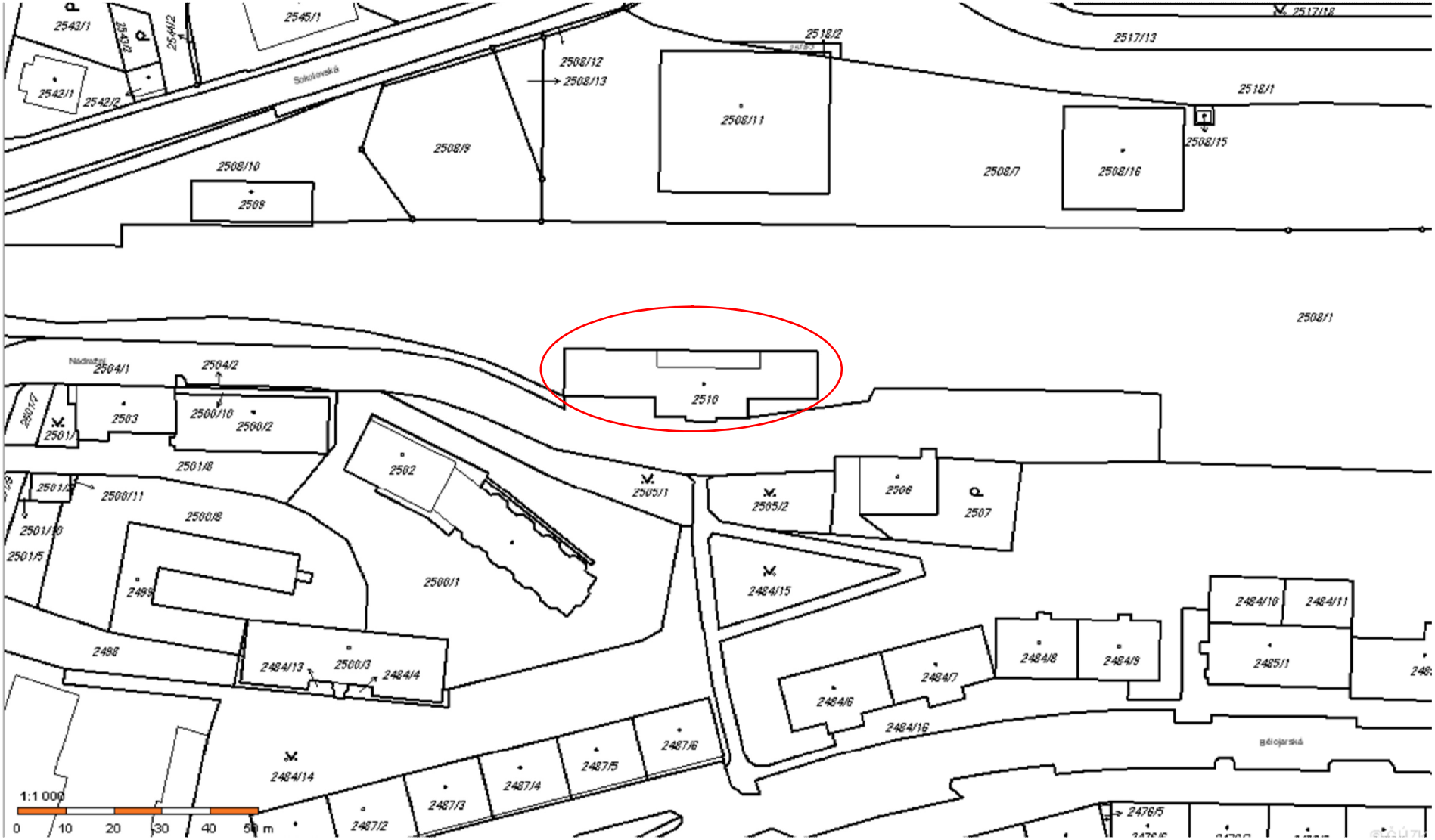

Snímek mapy KN

Umístění zařízení