Akce:

Most ev.č. 1954-2 před obcí Bělá nad Radbuzou

Objednatel: SPRÁVA A ÚDRŽBA SILNIC PLZEŇSKÉHO KRAJE, P.O.
ŠKROUPOVA 18, 306 13 PLZEŇ

SÚSPK

Souřadnicový systém: S-JTSK
Výškový systém: Bpv

Číslo zakázky: 17 035 00	HIP: **Ing. Jan KOMANEC** 241096748, jkm@pontex.cz	PONTEX S.R.O.® Praha 4, Bezová 1658, 147 14 tel: +420 241096735 fax: +420 244461038
Schválil: **Ing. Václav HVÍZDAL**	Zodp. projektant: **Ing. Jan KOMANEC** 241096748, jkm@pontex.cz	
Tech. kontrola: **Ing. Václav KVASNIČKA**	Vypracoval: **Ing. St. ZAHRADNÍKOVÁ** 244062757, sza@pontex.cz	

Objednatel: **SÚS Plzeňského kraje, p.o.**	Obec: **Bělá nad Radbuzou**	Kraj: **Plzeňský**
Akce: **Most ev.č. 1954-2 před obcí Bělá nad Radbuzou**	Datum: **05/2017**	Stupeň: **DSP**
Část: **F. DOKLADY**	Souprava	Č. přílohy
Příloha: **VYJÁDŘENÍ K PROJEKTU**		**F**

Most ev.č. 1954-2 před obcí Bělá nad Radbuzou

Stanoviska a vyjádření dotčených orgánů a správců sítí

organizace/ správce sítě	vyjádření č. jednací	ze dne
MěÚ Poběžovice, odbor výstavby a životního prostředí náměstí Míru 47, 345 Poběžovice §15	ZN/7/STAV/17	27.4.2017
Hasičský záchranný sbor Plzeňského kraje Kpalířova 9, 301 00 Plzeň územní odbor Domažlice, Břetislavova 158, 344 01 Domažlice	HSPM - 2420 - 2/2017 DO	12.5.2017
Policie ČR, KŘP Plzeňského kraje, územní odbor Domažlice, Dopravní inspektorát. Kosmonautů 165, 344 15 Domažlice	KRPP-75891-1/ČJ-2017-030106	22. 5. 2017
Povodí Vltavy, s.p., závod Berounka Denisovo nábřeží 14, 301 00 Plzeň	29943/2017/342/Ron SP-2017/7091	1. 6. 2017
Město Domažlice - koordinované stanovisko U Nemocnice 579, 344 01 Domažlice	MeDO-38093/2017-Cis	
Ministerstvo obrany sekce ekonomická a majetková	ÚP 497/16-348-2017	21.6.2017
SÚS - souhlas vlastníka pozemku	SUSPK-17603/17	23.5.2017
ČD Telematika	1201709881	22.6.2017
Cetin	611296/17	11.5.2019
Cetin	POS-PD-408/17	12.5.2017
České Radiokomunikace	UPTS/OS/164723/2017	1.3.2017
ČEZ Distribuce, a.s.	0100767884	28.6.2017
ČEZ Energetické služby, a.s.		5.4.2017
ČEZ ICT Service, a. s.	200560531	21.2.2017
GasNet	5001514361	13.6.2017
Město Bělá nad Radbuzou	BelaNR/311/17	23.2.2017
NetGAs	1537/18/OVP/N	21. 2. 2017
Chodské vodárny a kanalizace, a.s. U vodojemu 3085, Kladno, 272 80		20.2.2017
T-mobil Czech Republic a.s.	E06345/17	20.2.2017
Vodafone Czech Republic a.s.	MW000005696030696	20.2.2017

MĚSTSKÝ ÚŘAD V POBĚŽOVICÍCH

odbor výstavby a životního prostředí

✉ náměstí Míru č.p. 47, 345 22 Poběžovice
e - mail: stavebni@pobezovice.cz

☎ 379 497 877
fax. 379 497 211

Č.j.: 274/17/STAV
Spis. zn.: ZN/7/STAV/17
Vyřizuje : Prajzent
V Poběžovicích dne 27.4. 2017

PONTEX spol. s r.o.
Ing. Stanislava Zahradníková
Bezová 1658
147 14 Praha 4

SOUHLAS

Městský úřad Poběžovice, odbor výstavby a životního prostředí, jako stavební úřad příslušný podle § 13 odst. 1 písm. d) zákona č. 183/2006 Sb., o územním plánování a stavebním řádu (stavební zákon), ve znění pozdějších předpisů (dále jen „stavební zákon"), podle § 15 odst. 2 stavebního zákona a podle § 154 zákona č. 500/2004 Sb., správní řád, v platném znění, vydává

souhlas

s vydáním povolení (ohlášení) pro stavbu **„Most ev. č. 1954-2 před obcí Bělá nad Radbuzou"**, na pozemku parc. č. 3024/11 v kat. území Bělá nad Radbuzou.

Podle ustanovení § 79 odst. 6 stavebního zákona, výše uvedená stavba nevyžaduje vydání rozhodnutí o umístění stavby ani územní souhlas.

Navržená stavba není v rozporu se záměry územního plánování v dotčeném území.

Tento souhlas podle stavebního zákona nenahrazuje rozhodnutí ani opatření jiných správních úřadů, jichž je zapotřebí pro povolení speciální stavby podle zvláštních předpisů.

otisk razítka

referent odboru výstavby
a životního prostředí
Zdeněk Prajzent

CO: vlastní

POMTEX s.r.o.
Bezová 1658
147 14 PRAHA 4

Došlo: 27-04-2017
Č.j.: 1781/2017
Přílohy: ø
K vyřízení: JKu (PZa)

Rozdělil: Dat. schránka

Hasičský záchranný sbor Plzeňského kraje
ÚO Domažlice
Břetislavova 158, 344 01 Domažlice

HZSPX0066D8L

Číslo jednací: HSPM- 2420-2/2017 DO
Datum: 12.5.2017
Vyřizuje: nprap. Václav Nový
oddělení stavební prevence
Tel.: 950 315 154
E-mail: vaclav.novy@hzspk.cz
Počet listů: 1
Přílohy: 0

PONTEX s.r.o.
Bezová 1658
14714 Praha

ZÁVAZNÉ STANOVISKO
dotčeného orgánu na úseku požární ochrany

Název stavby: **Oprava mostu ev.č. 1954-2**
Místo stavby: **Bělá n.R. p.č.3024/11**
Stavebník - investor: **SÚS PK Plzeň**
Předložený druh dokumentace: **stavební řízení**

Hasičský záchranný sbor Plzeňského kraje, jako dotčený orgán dle ustanovení § 26 odst. 2 písm. b) a ustanovení § 31 odst. 1 písm. b) zákona č. 133/1985 Sb., o požární ochraně, ve znění pozdějších předpisů (dále jen „zákon o PO"), posoudil výše uvedenou dokumentaci **předloženou dne .....** a k této dokumentaci vydává v souladu s ustanovením § 31 odst. 4 zákona o PO a dále dle ustanovení § 149 odst. 1 zákona č. 500/2004 Sb., správního řádu, ve znění pozdějších předpisů

souhlasné závazné stanovisko.

Odůvodnění

Posouzená dokumentace specifikovaná v úvodu závazného stanoviska splňuje obsahové náležitosti v souladu s ustanovením § 41 vyhlášky č. 246/2001 Sb., o stanovení podmínek požární bezpečnosti a výkonu státního požárního dozoru (vyhláška o požární prevenci), ve znění vyhlášky č. 221/2014 Sb. Z obsahu posouzené dokumentace vyplývá, že jsou splněny požadavky požární bezpečnosti staveb kladené na danou stavbu vyhláškou č. 23/2008 Sb., o technických podmínkách požární ochrany staveb, ve znění vyhlášky č. 268/2011 Sb.

Poučení

K případným změnám proti posouzené projektové dokumentaci je třeba vyžádat si nové závazné stanovisko z hlediska požární ochrany.

Proti obsahu závazného stanoviska nelze podat samostatné odvolání. Odvolání lze podat prostřednictvím správního orgánu, který vydal rozhodnutí ve věci, která je předmětem řízení, a to ve lhůtě stanovené v příslušném rozhodnutí

Upozornění

Při ověřování způsobilosti stavby a technických zařízení k bezpečnému provozu z hlediska požární ochrany a při ověřování požadovaných vlastností výrobků bude HZS vycházet zejména z dokladů uvedených v § 46 odst. 5 vyhlášky o požární prevenci. Podrobnější výčet dokladů je uveden na www.hzspk.cz

Projektovou dokumentaci si vyzvedněte v podatelně Hasičského záchranného sboru Plzeňského kraje, ÚO Domažlice, Břetislavova 158 do šesti měsíců. Pokud tak neučiníte, bude dokumentace skartována.

.....
plk. Ing. Petržík Václav
ředitel ÚO Domažlice

PONTEX s.r.o.
Bezová 1658
147 14 PRAHA 4

Došlo: 21-06-2017
Č.j.: 2641/2017
Přílohy: 0
K vyřízení: JKu (SZa)
.....
Rozdělil: .....

Pomáhat a chránit

POLICIE ČESKÉ REPUBLIKY
KRAJSKÉ ŘEDITELSTVÍ POLICIE PLZEŇSKÉHO KRAJE

územní odbor Domažlice
dopravní inspektorát

Č. j. **KRPP-75891-1/ČJ-2017-030106**

Domažlice 22. 5. 2017

Počet listů: 1
Přílohy: 0 / 0

Pontex, s. r. o.
Bezová 1658
147 14 Praha 4 - Braník

Věc: Most ev. č. 1954-2 před obcí Bělá nad Radbuzou – stanovisko k DSP

Po posouzení Vámi předložené projektové dokumentace pro stavební povolení **„Most ev. č. 1954-2 před obcí Bělá nad Radbuzou"** týkající se rekonstrukce mostu ev. č. 1954-2 na sil. III/1954 z hlediska zajištění bezpečnosti a plynulosti provozu na pozemních komunikacích sděluje dopravní inspektorát, že **souhlasí s vydáním stavebního povolení pro stavbu „Most ev. č. 1954-2 před obcí Bělá nad Radbuzou".**

npor. Ing. Petrů Dušan
vedoucí DI

Rozdělovník:
č. 1 – adresát – ISDS

Vyřizuje: por. Bc. Josef Kabourek
Tel.: 974 331 254

Kosmonautů 165
344 01 Domažlice

Tel.: +420 974 331 259
Fax: +420 974 331 258
Email: do.di@pcr.cz

PONTEX s.r.o.
Bezová 1658
147 14 PRAHA 4

Došlo: 23 -05- 2017
Č.j.: 2163 /2017
Přílohy: 0
K vyřízení: VKu (Sza)

Rozdělil:

Dat. schránka

POVODÍ VLTAVY

Povodí Vltavy, státní podnik
závod Berounka
Denisovo nábřeží 14
301 00 Plzeň

TEL.: 377 307 111
FAX. 377 237 361

BANKOVNÍ SPOJENÍ:
KOMERČNÍ BANKA, a.s. PLZEŇ - MĚSTO
č.ú.: 7004311/0100

Pontex, spol. s r.o.
Bezová 1658

147 14 Praha 4

PONTEX, s.r.o.
Bezová 1658
147 14 PRAHA 4
Došlo: 05-06-2017
Č.j.: 2379/2017
Přílohy:
K vyřízení: JKu
Rozdělil:

VÁŠ DOPIS ZNAČKY/ ZE DNE	NAŠE ZNAČKA	VYŘIZUJE/ LINKA	DATUM
	29943/2017/342/Ron	Ing. J. Ronovská/371	2017-06-01

SP-2017/7091

Most ev.č. 1954-2 před obcí Bělá nad Radbuzou
k.ú. Bělá nad Radbuzou, okr. Domažlice, kraj Plzeňský, č.h.p. 1-10-02-0050-0-00
VÚ: BER_0180 Radbuza od pramene po Černý potok
Stanovisko správce povodí

Dne 16. 5. 2017 jste nám předložili ke stanovisku správce povodí projektovou dokumentaci ke stavebnímu řízení „**Most ev.č. 1954-2 před obcí Bělá nad Radbuzou**" vypracovanou Vaší firmou v 05/2017.

Stávající konstrukce mostu bude odstraněna, nová konstrukce bude železobetonová rámová plošně založená. Průtočný profil nebude zmenšen.

Most kříží drobný vodní tok IDVT 10245331, vodoteč je zatrubněná, pod komunikací v otevřeném opevněném korytě. Správce se neurčuje.

Na základě ustanovení § 54 odst. 4 zákona č. 254/2001 Sb., o vodách a o změně některých zákonů (vodní zákon), ve znění pozdějších předpisů a vyhlášky Ministerstva zemědělství č. 432/2001 Sb., o dokladech žádosti o rozhodnutí nebo vyjádření a o náležitostech povolení, souhlasů a vyjádření vodoprávního úřadu, ve znění pozdějších předpisů, vydává organizace Povodí Vltavy, státní podnik, jako příslušný správce povodí v dílčím povodí Berounky k předložené projektové dokumentaci (předloženému záměru) následující

s t a n o v i s k o :

A. Z hlediska zájmů daných platným Národním plánem povodí Labe, Plánem dílčího povodí Berounky [ustanovení § 24 až 26 zákona č. 254/2001 Sb., o vodách a o změně některých zákonů (vodní zákon), ve znění pozdějších předpisů]
je uvedený záměr možný, protože lze předpokládat, že záměrem nedojde ke zhoršení stavu vodního útvaru, a že nebude mít za následek nedosažení dobrého stavu vod. Toto hodnocení vychází z posouzení souladu daného záměru s výše uvedenými platnými dokumenty.

B. Z hlediska dalších zájmů daných zákonem č. 254/2001 Sb., o vodách a o změně některých zákonů (vodní zákon), ve znění pozdějších předpisů, souhlasíme s uvedeným záměrem **„Most ev.č. 1954-2 před obcí Bělá nad Radbuzou“** za předpokladu splnění těchto podmínek:

1. Dle ustanovení § 39 odst. 2, písm. a) zákona č. 254/2001 Sb. o vodách a o změně některých zákonů (vodní zákon) ve znění pozdějších předpisů bude zpracován havarijní plán platný po dobu stavby.
2. Bude vypracován povodňový plán platný po dobu stavby

Dle předložené situace v projektové dokumentaci jsou souřadnice mostu dle centrální evidence vodních toků X-1079475, Y-871433.

Toto stanovisko správce povodí platí dva roky ode dne jeho vydání.

Povodí Vltavy,
státní podnik
závod Berounka 24
Denisovo nábřeží 14, 301 00 Plzeň

Ing. Eva Rozšafná
vedoucí provozního střediska 4

Příloha:
PD

Městský úřad Domažlice

Náměstí Míru 1, 344 20 Domažlice

PONTEX s.r.o.
Bezová 1658
147 14 PRAHA 4
Došlo: 20 -06- 2017
Č.j.: 2627/2017
Přílohy: 0
K vyřízení: JKu (SZa)
Rozdělit:
Dat. odeslání

Č. stan.: 189/2017
Č. spisu: 370/2017-DS
Č.j.: MeDO-38093/2017-Cis
Vyřizuje MVDr. Číslerová - tel.: 379 719 269
Datum: 19.6.2017

Městský úřad Domažlice, jako věcně příslušný správní orgán k vydávání závazných stanovisek podle jednotlivých speciálních právních předpisů, v souladu s ustanovením § 4 odst.2 písm.a) a odst.7 zákona č.183/2006 Sb., o územním plánování a stavebním řádu (stavební zákon), ve znění pozdějších předpisů a ustanovením § 149 odst.1 zákona č.500/2004 Sb., správní řád, ve znění pozdějších předpisů, vydává toto

KOORDINOVANÉ ZÁVAZNÉ STANOVISKO

jako podklad ke stavebnímu řízení.

ke stavební akci: **Most ev.č. 1954-2 před obcí Bělá nad Radbuzou**

na místě: poz. č. 3024/11, k.ú.: Bělá nad Radbuzou

investor: Správa a údržba silnic Plzeňského kraje, p.o., Škroupova 18, 30613, Plzeň

Popis akce:

Předložená dokumentace řeší opravu stávajícího mostu ev.č. 1954-2 v k.ú. Bělá nad Radbuzou, který je ve špatném stavebním stavu. Most převádí silnici III/1954 přes bezejmenný potok (levostranný přítok Radbuzy).
Projektovou dokumentaci zpracovala Ing. Erika Menšíková (zodpovědný projektant Ing. Jan Komanec) pod č. zakázky 1703500 s datem 05/2017.

Koordinované závazné stanovisko sestává z následujících závazných stanovisek, vydaných podle speciálních právních předpisů:

* **Závazné stanovisko vodoprávního úřadu dle § 104 odst.9 zákona č. 254/2001 Sb., o vodách a o změně některých zákonů, v platném znění**

S předloženým záměrem souhlasíme.

Odůvodnění:

Předložený záměr není v rozporu s právními předpisy na úseku vodního hospodářství.
Podle Centrální evidence vodních toků Ministerstva zemědělství převádí most silnici III/1954 přes hlavní odvodňovací zařízení, nikoliv vodní tok. Hlavní odvodňovací zařízení je pravděpodobně ve správě Státního pozemkového úřadu, s nímž bude předložený záměr před vydáním příslušného povolení projednán. V rámci stavby nesmí dojít k negativnímu ovlivnění funkce hlavního odvodňovacího zařízení.

Ostatní správní orgány Městského úřadu Domažlice, vykonávající státní správu v přenesené působnosti podle zvláštních předpisů, nejsou v tomto případě dotčenými orgány pro vydání závazného stanoviska. Tyto orgány vydávají následující stanoviska, vyjádření nebo sdělení:

* **Sdělení orgánu ochrany ovzduší dle zákona č. 201/2012 Sb., o ochraně ovzduší, v platném znění**

  Nejsme dotčeným orgánem.

* **Vyjádření orgánu veřejné správy v oblasti odpadového hospodářství dle § 79 odst.4 písm.b) zákona č. 185/2001 Sb., o odpadech, v platném znění**

  S realizací záměru dle předložené dokumentace souhlasíme bez připomínek.

* **Sdělení orgánu ochrany přírody, vykonávajícího státní správu dle § 77 zákona č. 114/1992 Sb., o ochraně přírody a krajiny, v platném znění**

  Zájmy chráněné zákonem č.114/1992 Sb., o ochraně přírody a krajiny, ve znění pozdějších předpisů, nebudou dotčeny.

* **Sdělení orgánu ochrany zemědělského půdního fondu, vykonávajícího státní správu dle § 15 zákona č.334/1992 Sb., o ochraně zemědělského půdního fondu, v platném znění**

  Nejsme dotčeným orgánem.

* **Sdělení orgánu vykonávajícího státní správu lesů dle § 48 zákona č.289/1995 Sb., o lesích a o změně a doplnění některých zákonů (lesní zákon), v platném znění**

  Nejsme dotčeným orgánem.

* **Sdělení orgánu státní památkové péče, vykonávajícího státní správu dle § 29 zákona č. 20/1987 Sb., o státní památkové péči, v platném znění**

  Upozorňujeme, že při realizaci stavby dojde k nezbytným zemním pracím, při nichž mohou být narušeny archeologické situace, proto je stavebník již od doby přípravy stavby povinen řídit se § 22 a 23 zákona č. 20/1987 SB., o státní památkové péči, v platném znění, týkající se archeologie (mimo jiné oznámit záměr stavby Archeologickému ústavu Akademie věd v Praze, oddělení archeologie památkové péče, Letenská 4, 118 01 Praha 1).

* **Sdělení silničního správního úřadu, vykonávajícího státní správu dle zákona č. 13/1997 Sb., o pozemních komunikacích, v platném znění**

  Sdělení dle § 40 odst. 4 písm. b) a odst. 5 písm. b) zákona č. 13/1997 Sb., o pozemních komunikacích, ve znění pozdějších předpisů::
  provádění předmětné stavby považujeme za přípustné bez doplňujících podmínek.

  Nad rámec uvedeného upoizorňujeme, že uzavírku provozu v dotčeném úseku silnice III. tř. č. 1954 a objížďku bude možné realizovat pouze na základě povolení uzavírky provozu, které si v časovém předstihu min. 30 dní předem vyžádá u zdejšího správního orgánu zhotovitel stavby;

  Sdělení podle § 77 odst. 1 a § 124 odst. 6 zákona č. 361/2000 Sb., o provozu na pozemních komunikacích a o změnách některých zákonů, ve znění pozdějších předpisů::
  případné nové dopravní značení předmětného mostu bude možné osadit pouze na základě stanovení místní úpravy provozu na dotčené silnici, které si u zdejšího správního orgánu vyžádá stavebník.

  Nad rámec uvedeného upozorňujeme, že pokud má být součástí nového dopravního značení zákazová dopravní značka, musí stanovení místní úpravy provozu zdejší správní orgán provést formou opatření obecné povahy, tedy je nutné počítat s dobou od podání návrhu do nabytí účinnosti opatření obecné povahy 65-70 dní. .

* **Sdělení speciálního stavebního úřadu ve věcech silnic II. a III. třídy a VPÚK, vykonávajícího stát. správu dle zák. č. 13/1997 Sb., o pozem. komunikacích, v platném znění**

  Nejsme dotčeným orgánem.

* **Vyjádření orgánu územního plánování dle § 6 odst.1 písm.e) zákona č.183/2006 Sb., o územním plánování a stavebním řádu, v platném znění**

  Nejsme dotčeným orgánem.

Poučení

Závazná stanoviska, stanoviska, vyjádření a sdělení jsou opatření podle části čtvrté zákona č. 500/2004 Sb., správní řád ve znění pozdějších předpisů. Opravitelné vady lze ve smyslu ustanovení § 156 odst.1 cit. zákona opravit usnesením, pokud tím nebude způsobena újma některé z dotčených osob. Pokud tento postup není možný, tak v případě rozporu s právními předpisy je vydávající správní orgán na základě § 156 odst.2 cit. zákona zruší. Závazná stanoviska je možné z hlediska zákonnosti přezkoumat též podle § 149 odst.4 a 5 cit. zákona v rámci odvolacího řízení proti rozhodnutí, pro jehož účely je vydáváno.

Bc. Petr März
Vedoucí odboru ŽP

Předloženou dokumentaci vracíme zpět.

Obdrží
Pontex, spol.s r.o., Bezová 1658, 14714, Praha 4 (žadatel)
MěÚ Poběžovice (stavební úřad)

SITUACE 1:200

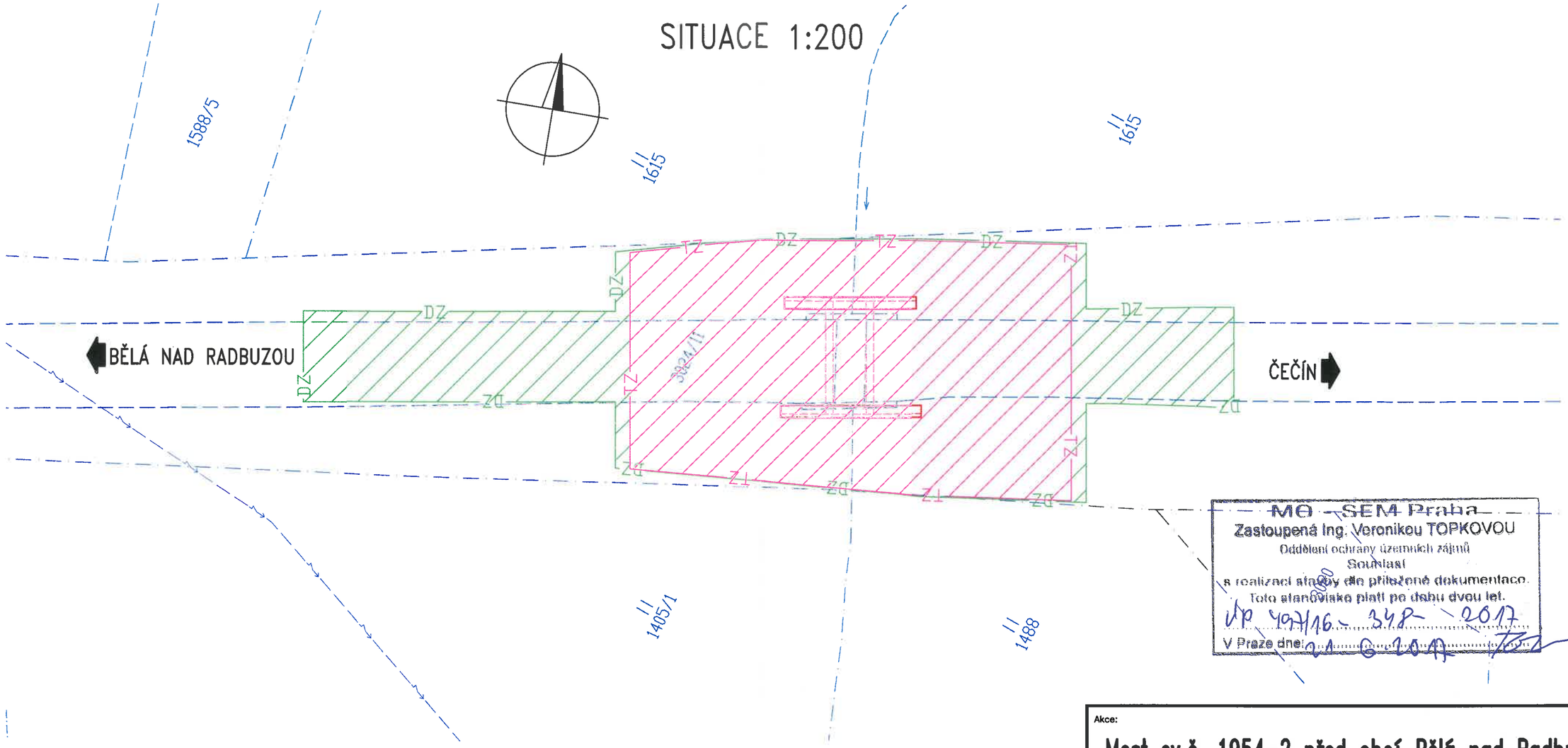

MO - SEM Praha
Zastoupená Ing. Veronikou TOPKOVOU
Oddělení ochrany územních zájmů
Souhlasí
s realizací stavby dle přiložené dokumentace.
Toto stanovisko platí po dobu dvou let.
UP 497/16 - 348 - 2017
V Praze dne: 21. 6. 2017

LEGENDA:

1527	PARCELNÍ ČÍSLO
	HRANICE POZEMKŮ
	VNITŘNÍ KRESBA
TZ	HRANICE TRVALÉHO ZÁBORU
DZ	HRANICE DOČASNÉHO ZÁBORU

Akce:

Most ev.č. 1954-2 před obcí Bělá nad Radbuzou

Objednatel: SPRÁVA A ÚDRŽBA SILNIC PLZEŇSKÉHO KRAJE, P.O.
ŠKROUPOVA 18, 306 13 PLZEŇ

SÚSPK

Souřadnicový systém: S-JTSK
Výškový systém: Bpv

Číslo zakázky: 17 035 00	HIP: Ing. Jan KOMANEC		
	241096748, jkm@pontex.cz		
Schválil: Ing. Václav HVÍZDAL	Zodp. projektant: Ing. Jan KOMANEC		
	241096748, jkm@pontex.cz		
Tech. kontrola: Ing. Václav KVASNIČKA	Vypracoval: Ing. Erika MENŠÍKOVÁ		
	241096748, eme@pontex.cz		

PONTEX s.r.o.
Praha 4, Bezová 1658, 147 14
tel: +420 241096735 fax: +420 244461038

Objednatel: SÚS Plzeňského kraje, p.o.	Obec: Bělá nad Radbuzou	Kraj: Plzeňský	
Akce: Most ev.č. 1954-2 před obcí Bělá nad Radbuzou		Datum: 05/2017	Stupeň: DSP
Část: B. SOUHRNNÉ ŘEŠENÍ STAVBY		Souprava	Č. přílohy
Příloha: KATASTRÁLNÍ SITUACE			B.3

SÚSPK Správa a údržba silnic
Plzeňského kraje, příspěvková organizace
Škroupova 18, 306 13 Plzeň
Oblastní správa JIH, se sídlem Za Kasárny 324, Klatovy

váš dopis zn.:	PX2073/2017
ze dne:	17.5.2017
naše zn.:	SUSPK-17603/17
	1024/17/SÚSPK-D
vyřizuje:	Jaroslava Hrubá
tel.:	379 792 623
mobil:	777 366 374
e-mail:	Jaroslava.Hruba@suspk.eu
datum:	23.5.2017

Pontex s.r.o.
Ing. Zahradníková
Bezová 1658
147 14 Praha 4

Vyjádřeník k rekonstrukci mostu 1954-2 před obcí Bělá nad Radbuzou

Dle předložené projektové dokumentace se jedná o rekonstrukci stávajícího mostu ev.č. 1954-2 před obcí Bělá nad Radbuzou, na komunikaci III/1954, cca v km 4,015 ve směru staničení, křížící vototeč – bezejmenný potok.
Z důvodu špatného a chatrného stavebního stavu mostu, který byl diagnostikován v roce 2015, hlavní prohlídkou, kterou prováděl Ing. Vít Rybák, a následně v roce 2016 Ing. A. Veličkin, byla navržena jeho rekonstrukce. Hlavním důvodem je deformace opěr a prasklá nosná konstrukce uprostřed mostu, kdy již není možné most opravit do provozně bezpečného stavu.
Stavba bude provedena za celkové uzavírky. Před zahájením stavebních prací, v dostatečném předstihu požádá zhotovitel o uzavírku a objížďku.

SÚSPK SV Domažlice, jako majetkový správce silnice III/1954 a mostu 1954-2, nemá připomínek k výše uvedené stavbě: „ **Most ev.č. 1954-2 před obcí Bělá nad Radbuzou“.**
Rekonstrukce mostu vč. opravy povrchu silnice bude provedena dle odsouhlasené PD, zpracované firmou PONTEX s.r.o. Praha., zak.č. 17 035 00.

Jaroslava Hrubá
technik mostů Domažlice
SÚS Plzeňského kraje p.o.

Správa a údržba silnic
Plzeňského kraje,
příspěvková organizace
Škroupova 18, 306 13 Plzeň IČ: 72053119

16

Na vědomí:
Mgr.Monika Klimentová-vedoucí přípravy a realizace staveb Domažlice

ČD-Telematika

Pontex
Ing Stanislava Zahradníková
Bezová 1658
147 14 Praha

Číslo jednací	1201709881	**Vyřizuje**	Petr Pitoňák
Datum	22.6.2017	**telefon**	+420 724 213 325
		e-mail	Petr.Pitonak@cdt.cz

Věc: **Souhrnné stanovisko k existenci komunikačního vedení a zařízení ve správě ČD - Telematika a.s. ke stavebnímu řízení.**

Název stavby: **Most ev. č. 1954-2 před obcí Bělá nad Radbuzou**

Při realizaci výše uvedené stavby **NEDOJDE** ke styku se sítí elektronických komunikací, která je chráněna ochranným pásmem dle §102 zák. č. 127/2005 Sb., o elektronických komunikacích.

Toto vyjádření platí pouze pro dokumentaci ověřenou společností ČD - Telematika a.s. a pro rozsah prací na ní vyznačených.

Vyjádření je platné pouze pro zájmové území vyznačené žadatelem včetně důvodu stanoveného žadatelem.

Vyjádření pozbývá platnosti dne 22.6.2019

ČD - Telematika a.s.
Pernerova 2819/2a
130 00 Praha 3

Příloha k vyjádření číslo jednací: 1201709881
Přehledka
Podkladová data (c) ČUZK

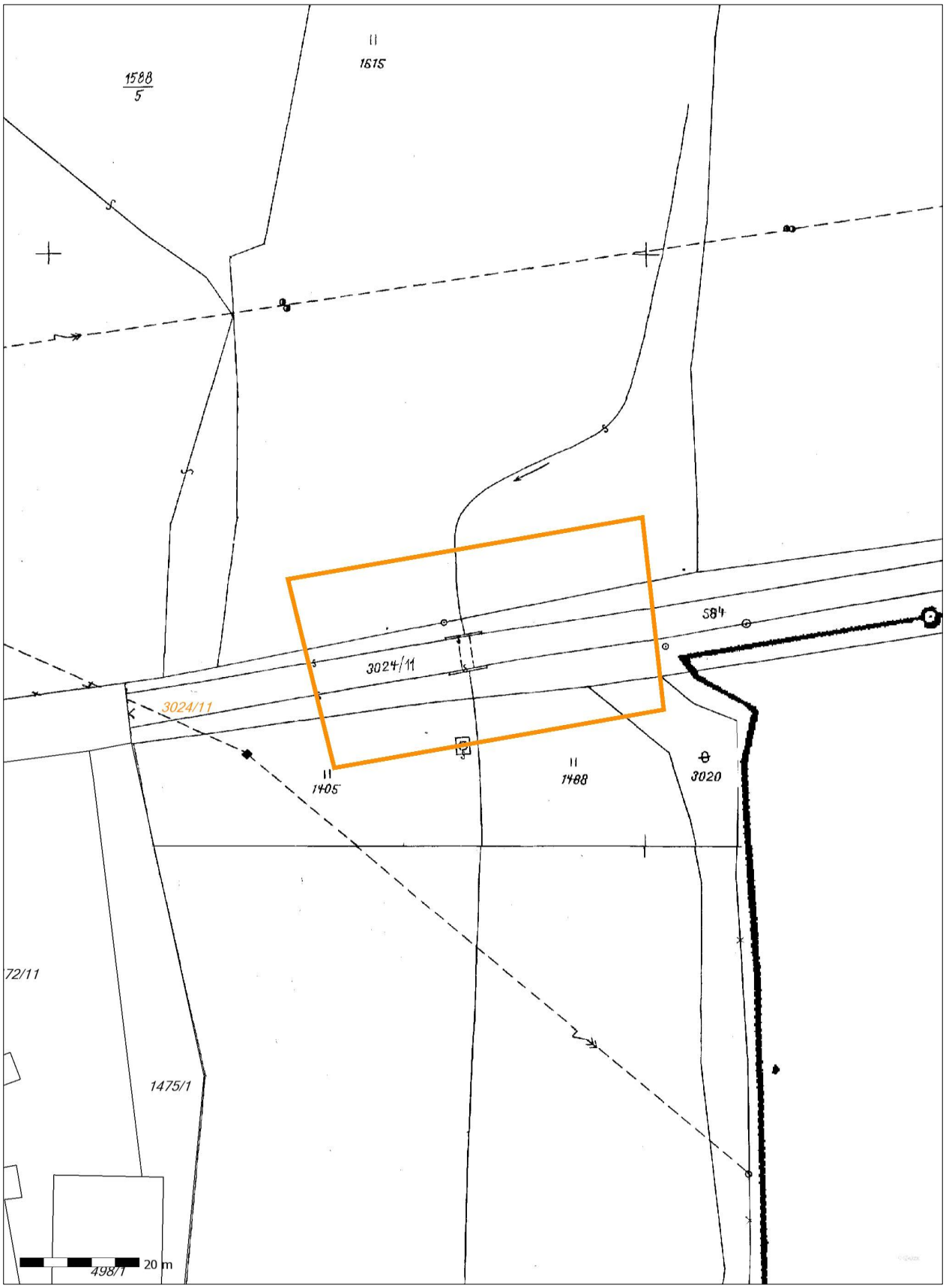

ČESKÁ TELEKOMUNIKAČNÍ INFRASTRUKTURA

VYJÁDŘENÍ O EXISTENCI SÍTĚ ELEKTRONICKÝCH KOMUNIKACÍ A VŠEOBECNÉ PODMÍNKY OCHRANY SÍTĚ ELEKTRONICKÝCH KOMUNIKACÍ SPOLEČNOSTI Česká telekomunikační infrastruktura a.s.

vydané podle § 101 zákona č. 127/2005 Sb., o elektronických komunikacích a o změně některých souvisejících zákonů (zákon o elektronických komunikacích), ve znění pozdějších předpisů a § 161 zákona č. 183/2006 Sb., o územním plánování a stavebním řádu (stavební zákon) či dle dalších příslušných právních předpisů

Číslo jednací: 611296/17 **Číslo žádosti: 0117 878 313**

Důvod vydání *Vyjádření*: **Stavební řízení**

Platnost tohoto *Vyjádření* končí dne: 11. 5. 2019.

Žadatel	Pontex, spol. s r.o. (Pontex Consulting Engineers, Ltd.)	
Stavebník	Správa a údržba silnic Plzeňského kraje, příspěvková organiz, Škroupova 1760/18, Plzeň, 30100	
Název akce	Most ev. č. 1954-2 před obcí Bělá nad Radbuzou	
Zájmové území	**Okres**	Domažlice
	Obec	Bělá nad Radbuzou
	Kat. území / č. parcely	Bělá nad Radbuzou

Žadatel shora označenou žádostí určil a vyznačil zájmové území, jakož i stanovil důvod pro vydání Vyjádření o existenci sítě elektronických komunikací a Všeobecných podmínek ochrany sítě elektronických komunikací společnosti *Česká telekomunikační infrastruktura a.s.*(dále jen *Vyjádření*).

Na základě určení a vyznačení zájmového území žadatelem a na základě stanovení důvodu pro vydání *Vyjádření* vydává společnost Česká telekomunikační infrastruktura a.s. následující *Vyjádření*:

Ve vyznačeném zájmovém území se nachází síť elektronických komunikací společnosti *Česká telekomunikační infrastruktura a.s.* (dále jen *SEK*) nebo její ochranné pásmo.

Existence a poloha *SEK* je zakreslena v přiloženém výřezu/výřezech z účelové mapy *SEK* společnosti *Česká telekomunikační infrastruktura a.s.* Ochranné pásmo *SEK* je v souladu s ustanovením § 102 zákona č. 127/2005 Sb., o elektronických komunikacích a o změně některých souvisejících zákonů stanoveno rozsahem 1,5 m po stranách krajního vedení *SEK* a není v přiloženém výřezu/výřezech z účelové mapy *SEK* společnosti *Česká telekomunikační infrastruktura a.s.*vyznačeno (dále jen *Ochranné pásmo*).

(1) *Vyjádření* je platné pouze pro zájmové území určené a vyznačené žadatelem, jakož i pro důvod vydání *Vyjádření* stanovený žadatelem v žádosti.

Číslo jednací: 611296/17 Číslo žádosti: 0117 878 313

Vyjádření pozbývá platnosti uplynutím doby platnosti v tomto *Vyjádření* uvedené, změnou rozsahu zájmového území či změnou důvodu vydání *Vyjádření* uvedeného v žádosti, nesplněním povinnosti stavebníka dle bodu (3) tohoto *Vyjádření*, a nebo pokud se žadatel či stavebník bezprostředně před zahájením realizace stavby ve vyznačeném zájmovém území prokazatelně neujistí u společnosti *Česká telekomunikační infrastruktura a.s.* o tom, zda toto *Vyjádření* v době bezprostředně předcházející zahájení realizace stavby ve vyznačeném zájmovém území stále odpovídá skutečnosti, to vše v závislosti na tom, která ze skutečností rozhodná pro pozbytí platnosti tohoto *Vyjádření* nastane nejdříve.

(2) **Podmínky ochrany *SEK* jsou stanoveny v tomto *Vyjádření* a ve Všeobecných podmínkách ochrany SEK společnosti *Česká telekomunikační infrastruktura a.s.*, které jsou nedílnou součástí tohoto *Vyjádření*. Stavebník, nebo jím pověřená třetí osoba, je povinen řídit se těmito Všeobecnými podmínkami ochrany SEK společnosti *Česká telekomunikační infrastruktura a.s.***

(3) Stavebník, nebo jím pověřená třetí osoba, je povinen **pouze pro případ, že**
a) existence a poloha *SEK*, jež je zakreslena v přiloženém výřezu/výřezech z účelové mapy *SEK* společnosti *Česká telekomunikační infrastruktura a.s.* a nebo
b) toto *Vyjádření*, včetně Všeobecných podmínek ochrany SEK
nepředstavuje dostatečnou informaci pro záměr, pro který podal shora označenou žádost nebo pro zpracování projektové dokumentace stavby, která koliduje se *SEK*, nebo zasahuje do Ochranného pásma *SEK*, vyzvat písemně společnost *Česká telekomunikační infrastruktura a.s.*k upřesnění podmínek ochrany *SEK*, a to prostřednictvím zaměstnance společnosti *Česká telekomunikační infrastruktura a.s.*pověřeného ochranou sítě - **Miroslav Staviarský, e-mail: miroslav.staviarsky@cetin.cz** (dále jen *POS*).

(4) **Přeložení *SEK* zajistí její vlastník, společnost *Česká telekomunikační infrastruktura a.s.*** Stavebník, který vyvolal překládku *SEK* je dle ustanovení § 104 odst. 17 zákona č. 127/2005 Sb., o elektronických komunikacích a o změně některých souvisejících zákonů povinen uhradit společnosti *Česká telekomunikační infrastruktura a.s.* veškeré náklady na nezbytné úpravy dotčeného úseku *SEK*, a to na úrovni stávajícího technického řešení.

(5) **Pro účely přeložení *SEK* dle bodu (3) tohoto *Vyjádření* je stavebník povinen uzavřít se společností *Česká telekomunikační infrastruktura a.s.* Smlouvu o realizaci překládky *SEK*.**

(6) Společnost *Česká telekomunikační infrastruktura a.s.* prohlašuje, že žadateli byly pro jím určené a vyznačené zájmové území poskytnuty veškeré, ke dni podání shora označené žádosti, dostupné informace o *SEK*.

(7) Žadateli převzetím tohoto *Vyjádření* vzniká povinnost poskytnuté informace a data užít pouze k účelu, pro který mu byla tato poskytnuta. Žadatel není oprávněn poskytnuté informace a data rozmnožovat, rozšiřovat, pronajímat, půjčovat či jinak užívat bez souhlasu společnosti *Česká telekomunikační infrastruktura a.s.* V případě porušení těchto povinností vznikne žadateli odpovědnost vyplývající z platných právních předpisů, zejména předpisů práva autorského.

V případě dotazů k *Vyjádření* lze kontaktovat společnost *Česká telekomunikační infrastruktura a.s.* na asistenční lince 238 461 111.

Přílohami *Vyjádření* jsou:

- Všeobecné podmínky ochrany *SEK* společnosti *Česká telekomunikační infrastruktura a.s.*
- Situační výkres (obsahuje zájmové území určené a vyznačené žadatelem a výřezy účelové mapy *SEK*)
- Informace k vytyčení *SEK*

Číslo jednací: 611296/17 Číslo žádosti: 0117 878 313

Vyjádření vydala společnost *Česká telekomunikační infrastruktura a.s.* dne: 11. 5. 2017.

Česká telekomunikační infrastruktura a.s.
Olšanská 2681/6
130 00 Praha 3
DIČ: CZ04084063
96

Příloha k *Vyjádření* 611296/17 Číslo žádosti: 0117 878 313

Všeobecné podmínky ochrany *SEK* společnosti *Česká telekomunikační infrastruktura a.s.*

I. Obecná ustanovení

1. Stavebník, nebo jím pověřená třetí osoba, je povinen při provádění jakýchkoliv činností, zejména stavebních nebo jiných prací, při odstraňování havárií a projektování staveb, řídit se platnými právními předpisy, technickými a odbornými normami (včetně doporučených), správnou praxí v oboru stavebnictví a technologickými postupy a učinit veškerá opatření nezbytná k tomu, aby nedošlo k poškození nebo ohrožení sítě elektronických komunikací ve vlastnictví společnosti *Česká telekomunikační infrastruktura a.s.* a je výslovně srozuměn s tím, že *SEK* jsou součástí veřejné komunikační sítě, jsou zajišťovány ve veřejném zájmu a jsou chráněny právními předpisy.

2. Při jakékoliv činnosti v blízkosti vedení *SEK* je stavebník, nebo jím pověřená třetí osoba, povinen respektovat ochranné pásmo *SEK* tak, aby nedošlo k poškození nebo zamezení přístupu k *SEK*. Při křížení nebo souběhu činností se *SEK* je povinen řídit se platnými právními předpisy, technickými a odbornými normami (včetně doporučených), správnou praxí v oboru stavebnictví a technologickými postupy. Při jakékoliv činnosti ve vzdálenosti menší než 1,5 m od krajního vedení vyznačené trasy podzemního vedení *SEK* (dále jen *PVSEK*) nesmí používat mechanizačních prostředků a nevhodného nářadí.

3. Pro případ porušení kterékoliv z povinností stavebníka, nebo jím pověřené třetí osoby, založené Všeobecnými podmínkami ochrany *SEK* společnosti *Česká telekomunikační infrastruktura a.s.* je stavebník, nebo jím pověřená třetí osoba, odpovědný za veškeré náklady a škody, které společnosti *Česká telekomunikační infrastruktura a.s.* vzniknou porušením jeho povinnosti.

4. V případě, že budou zemní práce zahájeny po uplynutí doby platnosti tohoto *Vyjádření*, nelze toto *Vyjádření* použít jako podklad pro vytyčení a je třeba požádat o vydání nového *Vyjádření*.

5. Bude-li žadatel na společnosti *Česká telekomunikační infrastruktura a.s.* požadovat, aby se jako účastník správního řízení, pro jehož účely bylo toto *Vyjádření* vydáno, vzdala práva na odvolání proti rozhodnutí vydanému ve správním řízení, pro jehož účely bylo toto *Vyjádření* vydáno, je povinen kontaktovat *POS*.

II. Součinnost stavebníka při činnostech v blízkosti SEK

1. Započetí činnosti je stavebník, nebo jím pověřená třetí osoba, povinen oznámit *POS*. Oznámení bude obsahovat číslo *Vyjádření*, k němuž se vztahují tyto podmínky.

2. Před započetím zemních prací či jakékoliv jiné činnosti je stavebník, nebo jím pověřená třetí osoba, povinen zajistit vyznačení tras *PVSEK* na terénu dle polohopisné dokumentace. S vyznačenou trasou *PVSEK* prokazatelně seznámí všechny osoby, které budou a nebo by mohly činnosti provádět.

3. Stavebník, nebo jím pověřená třetí osoba, je povinen upozornit jakoukoliv třetí osobu, jež bude provádět zemní práce, aby zjistila nebo ověřila stranovou a hloubkovou polohu *PVSEK* příčnými sondami, a je srozuměn s tím, že možná odchylka uložení středu trasy *PVSEK*, stranová i hloubková, činí +/- 30 cm mezi skutečným uložením *PVSEK* a polohovými údaji ve výkresové dokumentaci.

4. Při provádění zemních prací v blízkosti *PVSEK* je stavebník, nebo jím pověřená třetí osoba, povinen postupovat tak, aby nedošlo ke změně hloubky uložení nebo prostorového uspořádání *PVSEK*. Odkryté *PVSEK* je stavebník, nebo jím pověřená třetí osoba, povinen zabezpečit proti prověšení, poškození a odcizení.

5. Při zjištění jakéhokoliv rozporu mezi údaji v projektové dokumentaci a skutečností je stavebník, nebo jím pověřená třetí osoba, povinen bez zbytečného odkladu přerušit práce a zjištění rozporu oznámit *POS*. V přerušených pracích lze pokračovat teprve poté, co od *POS* prokazatelně obdržel souhlas k pokračování v pracích.

6. V místech, kde *PVSEK* vystupuje ze země do budovy, rozváděče, na sloup apod. je stavebník, nebo jím pověřená třetí osoba, povinen vykonávat zemní práce se zvýšenou mírou opatrnosti s ohledem na ubývající krytí nad *PVSEK*. Výkopové práce v blízkosti sloupů nadzemního vedení *SEK* (dále jen *NVSEK*) je povinen provádět v takové vzdálenosti, aby nedošlo k narušení jejich stability, to vše za dodržení platných právních předpisů, technických a odborných norem, správné praxi v oboru stavebnictví a technologických postupů.

7. Při provádění zemních prací, u kterých nastane odkrytí *PVSEK*, stavebník, nebo jím pověřená třetí osoba před zakrytím *PVSEK* vyzve *POS* ke kontrole. Zához je stavebník oprávněn provést až poté, kdy prokazatelně obdržel souhlas *POS*.

8. Stavebník, nebo jím pověřená třetí osoba, není oprávněn manipulovat s kryty kabelových komor a vstupovat do kabelových komor bez souhlasu společnosti *Česká telekomunikační infrastruktura a.s.*.

9. Stavebník, nebo jím pověřená třetí osoba, není oprávněn trasu *PVSEK* mimo vozovku přejíždět vozidly nebo stavební mechanizací, a to až do doby, než *PVSEK* řádně zabezpečí proti mechanickému poškození. Stavebník, nebo jím pověřená třetí osoba, je povinen projednat s *POS* způsob mechanické ochrany trasy *PVSEK*. Při přepravě vysokého nákladu nebo mechanizace pod trasou *NVSEK* je stavebník, nebo jím pověřená třetí osoba, povinen respektovat výšku *NVSEK* nad zemí.

10. Stavebník, nebo jím pověřená třetí osoba, není oprávněn na trase *PVSEK* (včetně ochranného pásma) jakkoliv měnit niveletu terénu, vysazovat trvalé porosty ani měnit rozsah a konstrukci zpevněných ploch (např. komunikací, parkovišť, vjezdů aj.).

11. Stavebník, nebo jím pověřená třetí osoba, je povinen manipulační a skladové plochy zřizovat v takové vzdálenosti od *NVSEK*, aby činnosti na/v manipulačních a skladových plochách nemohly být vykonávány ve vzdálenost menší než 1m od *NVSEK*.

12. Stavebník, nebo jím pověřená třetí osoba, není oprávněn užívat, přemísťovat a odstraňovat technologické, ochranné a pomocné prvky *SEK*.

13. Stavebník, nebo jím pověřená třetí osoba, není oprávněn bez předchozího projednání jakkoliv manipulovat s případně odkrytými prvky *SEK*, zejména s ochrannou skříní optických spojek, optickými spojkami, technologickými rezervami či jakýmkoliv jiným zařízením *SEK*.

14. Stavebník, nebo jím pověřená třetí osoba, je povinen každé poškození či krádež *SEK* neprodleně od okamžiku zjištění takové skutečnosti, oznámit *POS* na telefonní číslo: 602 402 494 nebo v mimopracovní době na telefonní číslo 238 462 690.

III. Práce v objektech a odstraňování objektů

1. Stavebník, nebo jím pověřená třetí osoba, je povinen před zahájením jakýchkoliv prací v budovách a jiných objektech, kterými by mohl ohrozit stávající *SEK*, prokazatelně kontaktovat *POS* a zajistit u společnosti *Česká telekomunikační infrastruktura a.s.* bezpečné odpojení *SEK*.

2. Při provádění činností v budovách a jiných objektech je stavebník, nebo jím pověřená třetí osoba, povinen v souladu s právními předpisy, technickými a odbornými normami (včetně doporučených), správnou praxí v oboru stavebnictví a technologickými postupy provést mimo jiné průzkum vnějších i vnitřních vedení *SEK* na omítce i pod ní.

IV. Součinnost stavebníka při přípravě stavby

1. Pokud činností stavebníka, nebo jím pověřené třetí osoby, k níž je třeba povolení správního orgánu dle zvláštního právního předpisu, dojde k ohrožení či omezení *SEK*, je stavebník, nebo jím pověřená třetí osoba, povinen kontaktovat *POS* a předložit zakreslení *SEK* do příslušné dokumentace stavby (projektové, realizační, koordinační atp.).

2. V případě, že pro činnosti stavebníka, nebo jím pověřené třetí osoby, není třeba povolení správního orgánu dle zvláštního právního předpisu, je stavebník, nebo jím pověřená třetí osoba, povinen předložit zakreslení trasy *SEK* i s příslušnými kótami do zjednodušené dokumentace (katastrální mapa, plánek), ze které bude zcela patrná míra dotčení *SEK*.

3. Při projektování stavby, rekonstrukce či přeložky vedení a zařízení silových elektrických sítí, elektrických trakcí vlaků a tramvají, nejpozději však před zahájením správního řízení ve věci povolení stavby, rekonstrukce či přeložky vedení a zařízení silových elektrických sítí, elektrických trakcí vlaků a tramvají, je stavebník, nebo jím pověřená třetí osoba, povinen provést výpočet rušivých vlivů, zpracovat ochranná opatření a předat je *POS*.

4. Při projektování stavby, při rekonstrukci, která se nachází v ochranném pásmu radiových tras společnosti *Česká telekomunikační infrastruktura a.s.* a překračuje výšku 15 m nad zemským povrchem, a to včetně dočasných objektů zařízení staveniště (jeřáby, konstrukce, atd.), nejpozději však před zahájením správního řízení ve věci povolení takové stavby, je stavebník nebo jím pověřená třetí osoba, povinen kontaktovat *POS*. Ochranné pásmo radiových tras v šíři 50m je zakresleno do situačního výkresu. Je tvořeno dvěma podélnými pruhy o šíři 25 m po obou stranách radiového paprsku v celé jeho délce, resp. 25 m kruhem kolem vysílacího radiového zařízení.

5. Pokud se v zájmovém území stavby nachází podzemní silnoproudé vedení (NN) společnosti *Česká telekomunikační infrastruktura a.s.* je stavebník, nebo jím pověřená třetí osoba, před zahájením správního řízení ve věci povolení správního orgánu k činnosti stavebníka, nebo jím pověřené třetí osoby, nejpozději však před zahájením stavby, povinen kontaktovat *POS*.

6. Pokud by navrhované stavby (produktovody, energovody aj.) svými ochrannými pásmy zasahovaly do prostoru stávajících tras a zařízení *SEK*, či do jejich ochranných pásem, je stavebník, nebo jím pověřená třetí osoba, povinen realizovat taková opatření, aby mohla být prováděna údržba a opravy *SEK*, a to i za použití mechanizace, otevřeného plamene a podobných technologií.

V. Křížení a souběh se SEK

1. Stavebník, nebo jím pověřená třetí osoba, je povinen v místech křížení *PVSEK* se sítěmi technické infrastruktury, pozemními komunikacemi, parkovacími plochami, vjezdy atp. ukládat *PVSEK* v zákonnými předpisy stanovené hloubce a chránit *PVSEK* chráničkami s přesahem minimálně 0.5 m na každou stranu od hrany křížení. Chráničku je povinen utěsnit a zamezit vnikání nečistot.

2. Stavebník nebo jím pověřená třetí osoba, je výslovně srozuměn s tím, že v případě, kdy hodlá umístit stavbu sjezdu či vjezdu, je povinen stavbu sjezdu či vjezdu umístit tak, aby metalické kabely *SEK* nebyly umístěny v hloubce menší než 0,6 m a optické nebyly umístěny v hloubce menší než 1 m.

3. Stavebník, nebo jím pověřená třetí osoba, je povinen základy (stavby, opěrné zdi, podezdívky apod.) umístit tak, aby dodržel minimální vodorovný odstup 1,5 m od krajního vedení, případně kontaktovat *POS*.

4. Stavebník, nebo jím pověřená třetí osoba, není oprávněn trasy *PVSEK* znepřístupnit (např. zabetonováním).

5. Stavebník, nebo jím pověřená třetí osoba, je při křížení a souběhu stavby nebo sítí technické infrastruktury s kabelovodem povinen zejména:

- pokud plánované stavby nebo trasy sítí technické infrastruktury budou umístěny v blízkosti kabelovodu ve vzdálenosti menší než 2 m nebo při křížení kabelovodu ve vzdálenosti menší než 0,5 m nad nebo kdekoli pod kabelovodem, předložit *POS* zakreslení v příčných řezech,
- do příčného řezu zakreslit také profil kabelové komory v případě, kdy jsou sítě technické infrastruktury či stavby umístěny v blízkosti kabelové komory ve vzdálenosti menší než 2 m,
- neumísťovat nad trasou kabelovodu v podélném směru sítě technické infrastruktury,
- předložit *POS* vypracovaný odborný statický posudek včetně návrhu ochrany tělesa kabelovodu pod stavbou, ve vjezdu nebo pod zpevněnou plochou,
- nezakrývat vstupy do kabelových komor, a to ani dočasně,
- projednat s *POS*, nejpozději ve fázi projektové přípravy, jakékoliv výkopové práce, které by mohly být vedeny v úrovni či pod úrovní kabelovodu nebo kabelové komory a veškeré případy, kdy jsou trajektorie podvrtů a protlaků ve vzdálenosti menší než 1,5 m od kabelovodu.

Příloha k *Vyjádření* 611296/17 Číslo žádosti: 0117 878 313

Informace k vytyčení *SEK*

V případě požadavku na vytyčení *PVSEK* společnosti *Česká telekomunikační infrastruktura a.s.* se, prosím, obracejte na společnosti uvedené níže.

Česká telekomunikační infrastruktura a.s. - středisko Čechy západ

se sídlem: Olšanská 2681/6, Praha 3, PSČ 13000
IČ: 04084063 DIČ: CZ04084063
kontakt: tel: 238462038 obslužná doba po-pa 7 - 15 hod

ARANEA NETWORK a.s. - výhradní dodavatel společnosti Česká telekomunikační infrastruktura a.s.

se sídlem: 5.května 16, 252 41 Dolní Břežany - pobočka Ledce, Ledce 324, 330 14 Ledce
IČ: 24126039 DIČ: CZ24126039
kontakt: Rostislav Králíček , mobil 602 413 059 , e-mail : rostislav.kralicek@araneanetwork.cz

INVEST TEL s.r.o.

se sídlem: Domažlické předměstí 610
IČ: 49193503 DIČ: CZ49193503
kontakt: Radek Plechinger, tel.: 376358507, mobil: 723213358, e-mail: plechinger@investtel.cz

SUPTel a.s.

se sídlem: Hřbitovní 1322/15, 312 16 Plzeň
IČ: 25229397 DIČ: CZ25229397
kontakt: Martina Zaklová, tel.: 377433320, mobil: 724635340, e-mail: zaklova@suptel.cz

TAPAS spol. s r.o.

se sídlem: Katovická 175, 386 01 Strakonice
IČ: 63887347 DIČ: CZ63887347
kontakt: Oldřich Franta, mobil: 602109688, Dušan Kubeš, mobil: 602601240, e-mail: info@tapasstrakonice.cz

Watecom s.r.o.

se sídlem: Pod Žvahovem 279/11 PRAHA 5-Hlubočepy, stř.Severní 60 PLZEŇ-Valcha
IČ: 27200175 DIČ: CZ 27200175
kontakt: Vladimír Kýček, mobil: 602306563, e-mail: kycek@watecom.cz
Libor Krbek (zástup), mobil: 606242455, e-mail: krbek@watecom.cz

(tiskový formát A4) Příloha k Vyjádření č.j.: 611296/17 Číslo žádosti: 0117 878 313

SITUAČNÍ VÝKRES - ZÁJMOVÉ ÚZEMÍ

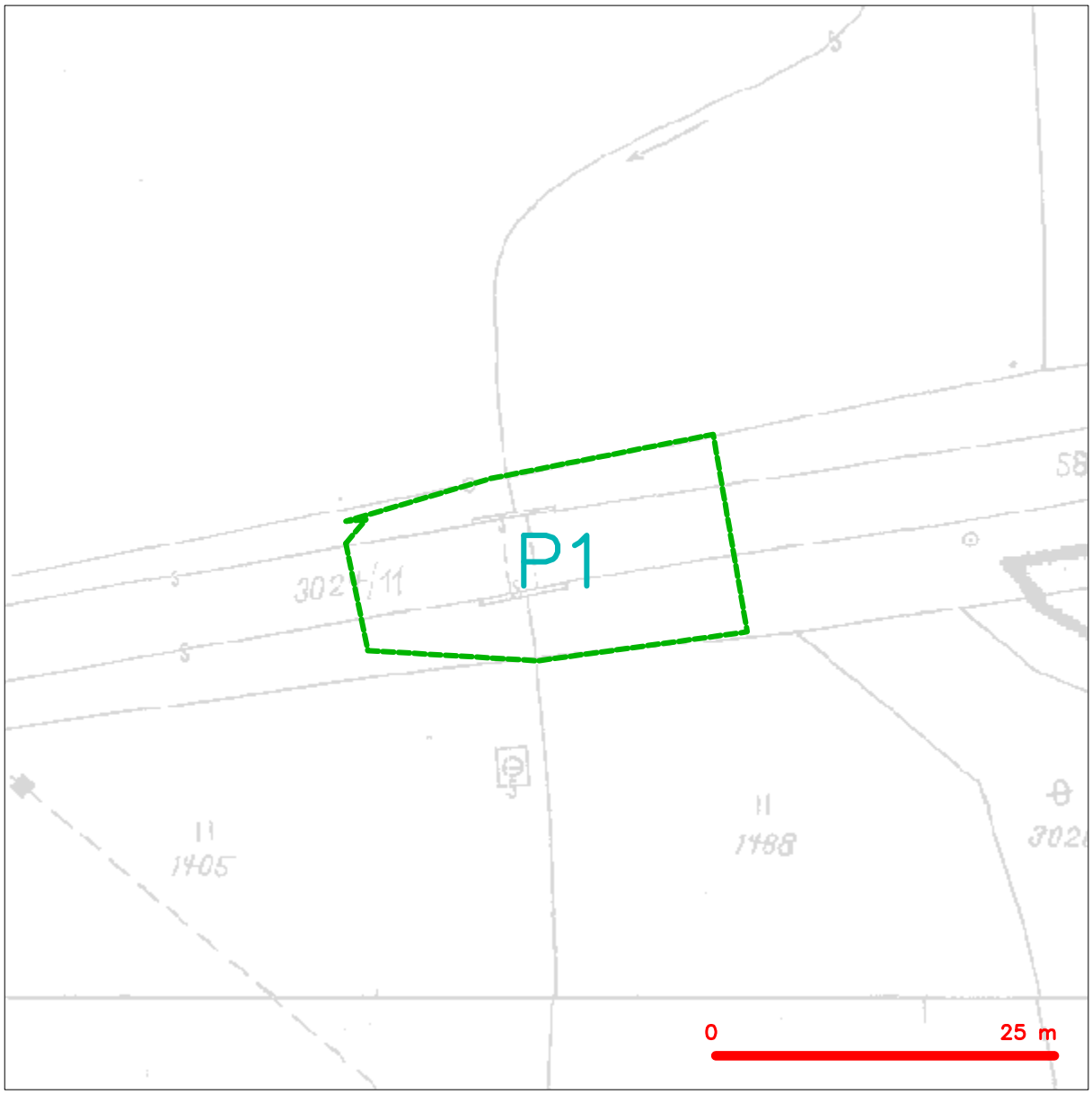

LEGENDA

hranice zájmového území k vyjádření

Česká telekomunikační infrastruktura a.s.
Olšanská 2681/6
130 00 Praha 3
DIČ: CZ04084063
96

(tiskový formát A4) Příloha k Vyjádření č.j.: 611296/17 Číslo žádosti: 0117 878 313

SITUAČNÍ VÝKRES - POLYGON 1

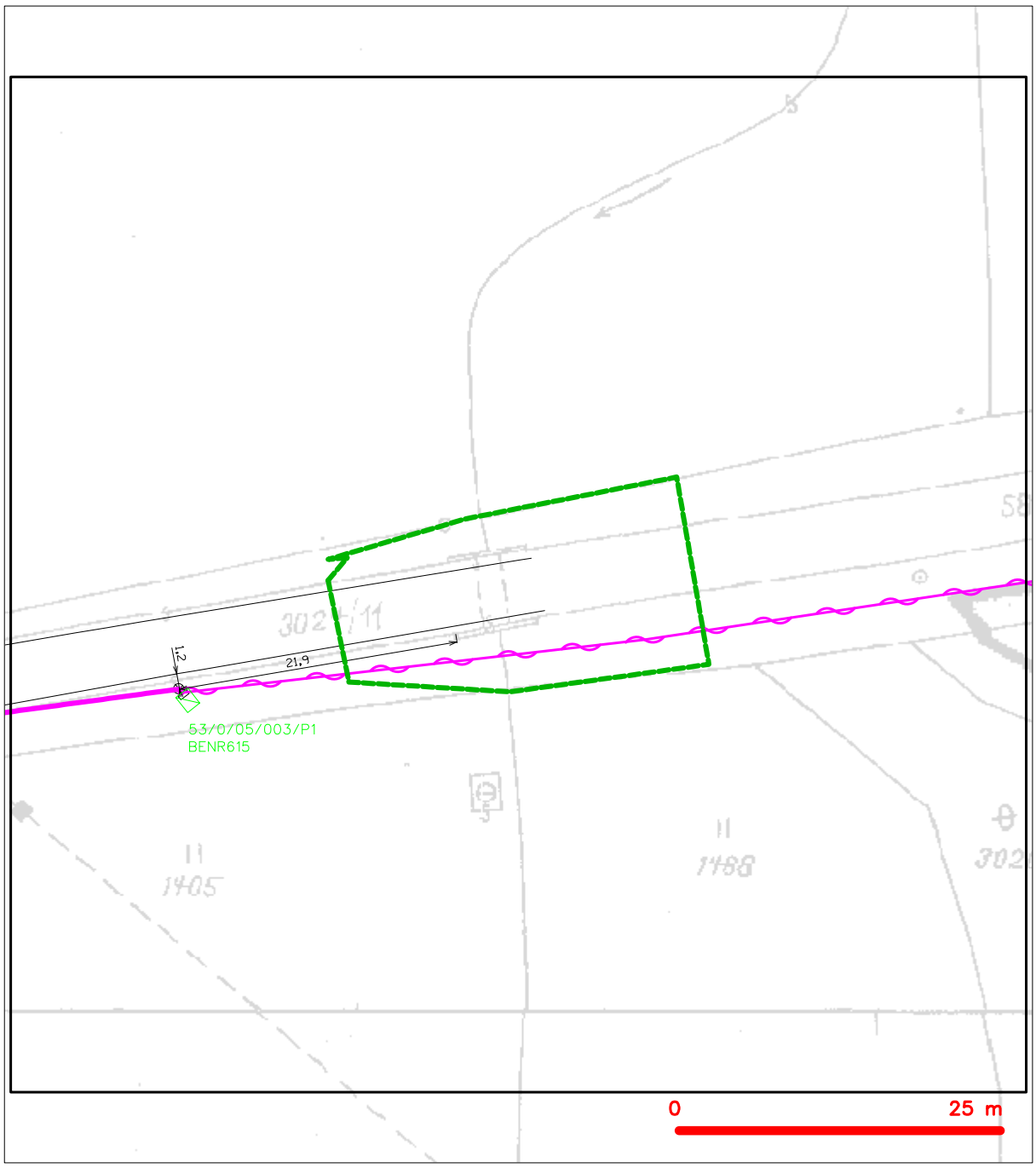

LEGENDA

- hranice zájmového území k vyjádření
- NN přípojka, území s NN přípojkou CETIN
- zaměřený průběh metalického kabelu
- zaměřený průběh optického kabelu, HDPE trubky nebo souběh optického a metalického kabelu
- nezaměřený průběh metalického kabelu
- nadzemní sítě cizí
- nezaměřený průběh optického kabelu, HDPE trubky nebo souběh optického a metalického kabelu
- RR radiové sítě, ochranné pásmo radiové sítě
- nadzemní sítě
- neprovozované sítě
- C podzemní sítě cizí
- sítě s NN
- kolektor, kabelovod

ČESKÁ TELEKOMUNIKAČNÍ INFRASTRUKTURA

Pontex, spol s.r.o.

Pontex Consulting Engineers, LTD

Naše značka: POS-PD- 408/17
Datum: 12.05.2017

Vyřizuje: Staviarský 602402494

ÚS**: „Most ev.č. 1954-2 před obcí Bělá nad Radbuzou“**

V rámci navrhované stavby dojde ke střetu s nadzemním komunikačním vedením společnosti Česká telekomunikační infrastruktura a.s. Vzhledem k provádění zemních stavebních prací v ochranném pásmu tras nadzemního telekomunikačního zařízení požadujeme respektovat následující podmínky:

1. V úseku nadzemního vedení vedoucí přes předmětnou stavbu používat takovou techniku a způsob manipulace, aby nedošlo k poškození vedení a zařízení
2. V rámci stavby požadujeme respektovat minimální krytí, vzdálenosti sítí v souběhu a křížení uvedené v ČSN 73 6005 Prostorová úprava vedení technického vybavení a ČSN 33 4050 Předpisy pro podzemní sdělovací vedení.
3. Jakákoli manipulace s telekomunikačním zařízením bez vědomí odpovědného pracovníka naší společnosti není dovolena.

Společnost Česká telekomunikační infrastruktura a.s., za podmínky splnění výše uvedených připomínek a Všeobecných podmínek ochrany uvedených ve Vyjádření o existenci SEK č.j.: 611296/17 vydané dne 11.05.2017, nemá námitek k povolení stavby příslušným správním rozhodnutím vydaným dle Stavebního zákona.

S pozdravem

Česká telekomunikační infrastruktura a.s.
Olšanská 2681/6
130 00 Praha 3
DIČ: CZ04084063
175

Miroslav Staviarský
Specialista provozu sítě
►Česká telekomunikační infrastruktura a.s.
m: +420 602 402 494

ČESKÉ RADIOKOMUNIKACE
MEDIA, TELCO & CLOUD services

PONTEX,spol. s r.o.

Bezová 1658/1

14700 Praha 4-Braník

9 i ã GRSLV] QDþN\ ] H GQH	1 DãH] QDþND	9 \ Ğ] XMH	**Místo odeslání / dne**
0000200343 / 20.02.2017	UPTS/OS/164723/2017	,QJ 7RP i ã + RXåYIþND	Praha / 01.03.2017

9 ČF 9 \ MGĜHQt NH [LVWMQFL SRG] HP QtFK VtWVSRO ý HMNp 5 DGLRNRP XQLNDFH D V

ÒþHO Existence sítí

Akce: 0 RVWHYþ SĜHG REFt %ČO QDG 5 DGEX] RX

. 9 Dãt åi GRVWR Y \ MGĜHQt NH [LVWMQFL VtW 9 i P VGČOXMP H åH YH 9 i P LY \ ] QDþHQpP ĜHãHQpP ~] HP t QHGRMGH NH VWMNX V
åi GQêP SRG] HP QtP YHGHQtP] DĜ] HQtP Y QDãt VSUiYČ

S pozdravem

Za správnost:

České Radiokomunikace a.s.
Skokanská 2117/1
169 00 Praha 6
(54)

,QJ + RXåYIþND 7RP i ã
Senior specialista ATP

3 ĜEKD ' DÉRYê GRNDG

3 DMQRVWRKRVR Y \ MGĜHQt MH MGHQ URNRG GDMD Y \ VWDYHQt WMGR **01.03.2018**

ÒKUDGX þi VWM] D Y \ MGĜHQt SURYHć VWQD ~ þHMý HMNêFK 5 DGLRNRP XQLNDFt D V ý tVBR ~ þWý HMNêFK 5 DGLRNRP XQLNDFt D V Yp YDUDELQtKR
V \ P ERX QDOH] QHWQD SĜEåHQpP = MGQRGXãHQpP GDÉRYpP GRNDGX

ŽADATEL

Pontex s.r.o

NAŠE ZNAČKA
0100767884

VYŘÍZENO DNE
28.06.2017

Sdělení o existenci energetického zařízení společnosti ČEZ Distribuce, a. s., pro akci:

Most ev. č. 1954-2 před obcí Bělá nad Radbuzou

Vážený zákazníku,

dovolujeme si reagovat na Vaši žádost číslo 0100767884 ze dne 28.06.2017, která se týkala sdělení o existenci energetického zařízení. Na Vámi uvedeném zájmovém území se **nenachází energetické zařízení v majetku společnosti ČEZ Distribuce, a. s.**

Zároveň si Vás dovolujeme upozornit, že se v zájmovém území může nacházet energetické zařízení, které není v majetku společnosti ČEZ Distribuce, a. s.

Toto sdělení je platné do 28.12.2017.

V souvislosti s výše uvedeným si Vás dovolujeme upozornit, že uvedené sdělení včetně jeho příloh představuje skutečnosti tvořící obchodní tajemství společnosti ČEZ Distribuce, a. s. Poskytnuté informace jsou dále také důvěrnými informacemi a obchodně citlivými informacemi společnosti ČEZ Distribuce, a. s. Z výše uvedených důvodů si Vás proto společnost ČEZ Distribuce, a. s., dovoluje upozornit, že s poskytnutými informacemi je potřeba nakládat dle platných právních předpisů, v opačném případě se vystavujete postihu ve smyslu platné právní úpravy. V této souvislosti si Vás dále dovolujeme upozornit, že požadované informace nesmí být předány, sděleny, využity, zpřístupněny, či jiným způsobem postoupeny na jakoukoli třetí osobu bez předchozího prokazatelného souhlasu společnosti ČEZ Distribuce, a. s. Informace o existenci sítí mohou být využity pouze pro účel, pro který byly vyžádány.

S pozdravem

z pověření POV/ŘDA/94/0118/2014
Ing. Zbyněk Businský
Vedoucí odboru Správa dat o síti
ČEZ Distribuce, a. s.

Přílohy

Situační výkres zájmového území

Platí pouze se sdělením číslo 0100767884.

Zakreslené polohy zařízení v příloze jsou pouze informativní.

Situační výkres zájmového území (klad mapových listů)

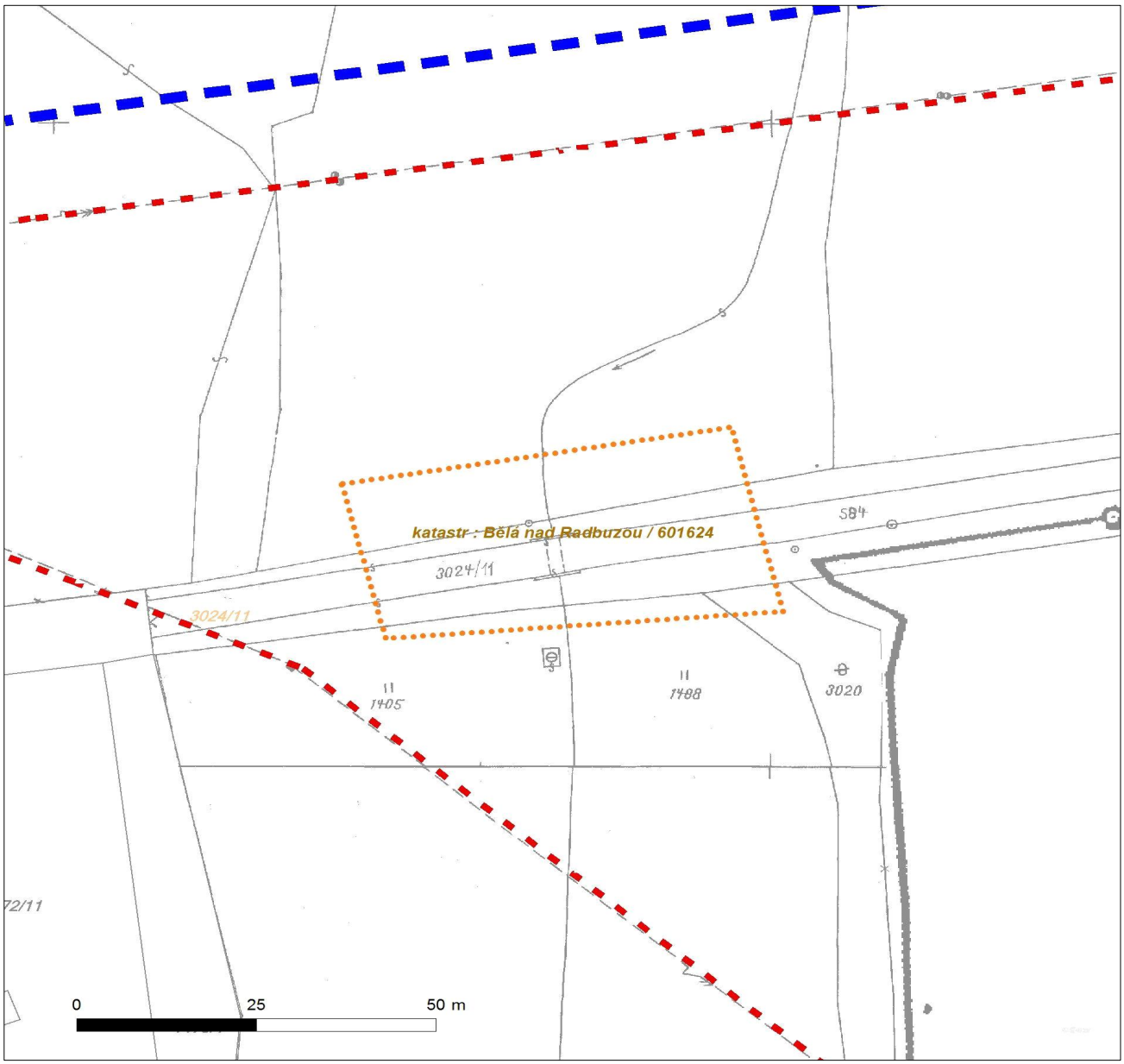

Není-li zobrazena katastrální mapa, zadejte žádost znovu. Katastrální mapa je generována prostřednictvím externí WMS služby, jejíž provoz nezajišťuje společnost ČEZ Distribuce, a. s.

LEGENDA

- Podzemní vedení NN do 1kV
- Nadzemní vedení NN do 1kV
- Podzemní vedení VN do 35 kV
- Nadzemní vedení VN do 35 kV
- Podzemní vedení VVN 110kV
- Nadzemní vedení VVN 110kV
- NN přívod odběratele
- Cizí energetické vedení
- Zájmové území
- TS Stanice do 52 kV - stožárová
- TS Stanice do 52 kV - zděná
- TR Transformovna (nad 52 kV)
- Probíhající investice ČEZ Distribuce
- TS Stanice ČEZ Distribuce ve výstavbě
- Zařízení ČEZ Distribuce ve výstavbě
- Hranice katastrálního území

Zákres zájmového území

Dotčená k.ú.:
KÚ: Bělá nad Radbuzou (601624)

Dotčené pozemky:
most

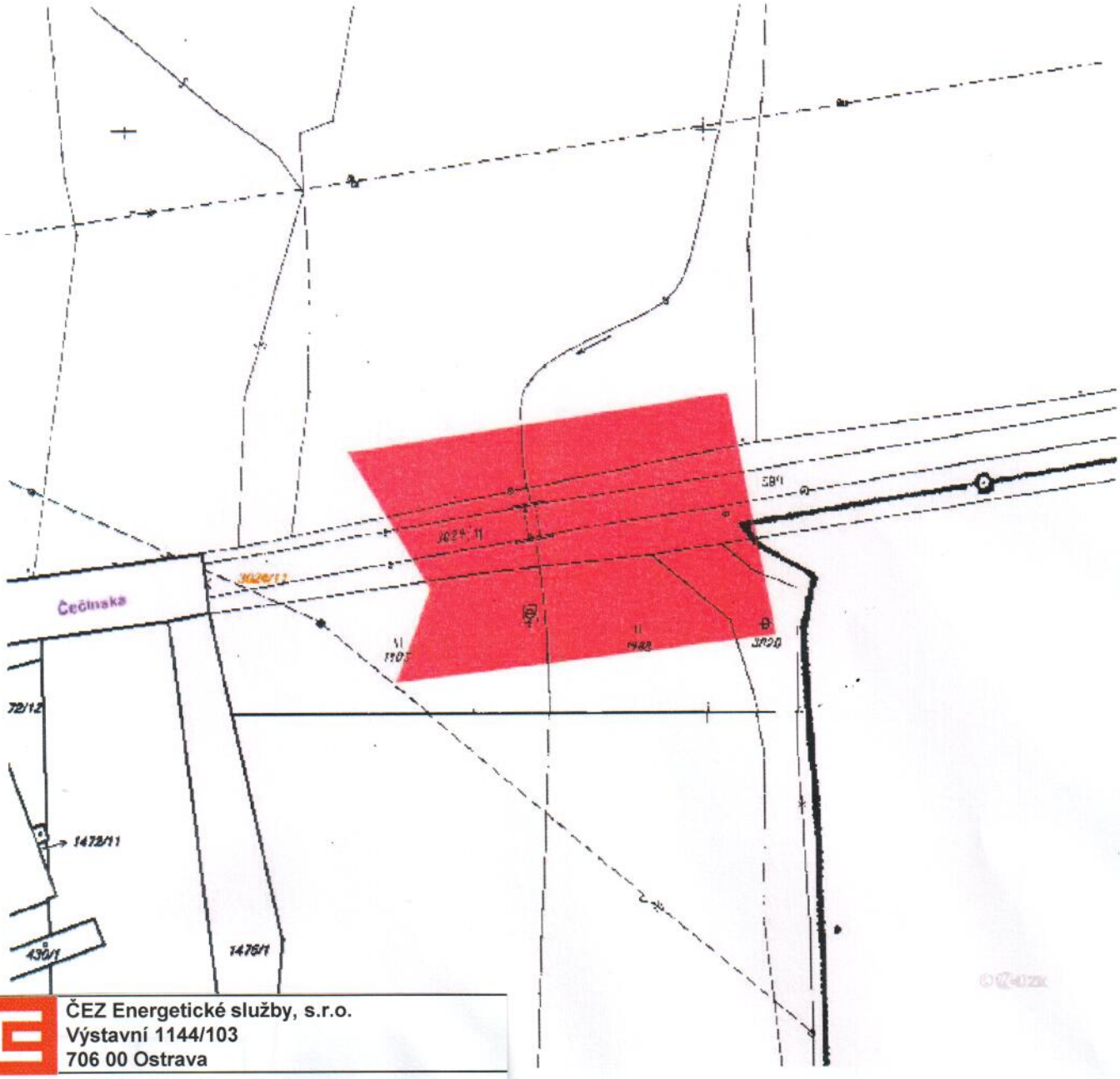

ČEZ Energetické služby, s.r.o.
Výstavní 1144/103
706 00 Ostrava

Potvrzuje, že se v zájmovém území vyznačeném .....červenou.....barvou **nenachází** podzemní ani nadzemní zařízení veřejného osvětlení v majetku společnosti ČEZ Energetické služby, s.r.o.

Podklad pro vypracování PD – orientační zákres.
Situaci ověřit 14 dní před zahájením zemních prací.

Vystavil: Ing. Kršňák	V Plzni: .....5.4.....2017 .....

*Tato žádost byla vygenerována službou **e-UtilityReport**, kterou provozuje **HRDLIČKA spol. s r. o.***
Více informací o službě naleznete na http://www.mawis.eu. V případě dotazu či zájmu o příjem žádostí elektronickou cestou, kontaktujte zákaznické centrum: tel.: +420 251 618 458, e-mail: info@mawis.eu

ŽADATEL
Pontex s.r.o.

NAŠE ZNAČKA	VYŘIZUJE / LINKA	VYŘÍZENO DNE
0200560531	841 842 843	21.02.2017

Sdělení o existenci komunikačního vedení společnosti ČEZ ICT Services, a. s.

Název akce: **Most ev.č. 1954-2 před obcí Bělá nad Radbuzou**

Účel: **Stavební řízení**

Vážený zákazníku,
dovolujeme si reagovat na Vaši žádost číslo 0200560531 ze dne 21.02.2017, která se týkala sdělení o existenci komunikačního zařízení na Vámi určeném zájmovém území.

Dle vědomí společnosti ČEZ ICT Services, a. s., se na Vámi vymezeném zájmovém území:
nenachází komunikační zařízení v majetku společnosti ČEZ ICT Services, a. s.

Zároveň si Vás dovolujeme upozornit, že není vyloučeno, že se ve Vámi vymezeném zájmovém území nachází jiné zařízení, které není v majetku společnosti ČEZ ICT Services, a. s.

Toto sdělení je platné do 21.02.2018.

V souvislosti s výše uvedeným si Vás dovolujeme upozornit, že sdělení o existenci či neexistenci sítí představuje skutečnosti tvořící obchodní tajemství společnosti ČEZ ICT Services, a. s. Poskytnuté informace jsou dále také důvěrnými informacemi společnosti ČEZ ICT Services, a. s. Z výše uvedených důvodů si Vás proto společnost ČEZ ICT Services, a. s., dovoluje upozornit, že s poskytnutými informacemi je potřeba nakládat dle platných právních předpisů, v opačném případě se vystavujete postihu ve smyslu platné právní úpravy. V této souvislosti si Vás dovolujeme rovněž upozornit, že požadované informace nesmí být předány, sděleny, využity, zpřístupněny, či jiným způsobem postoupeny na jakoukoli třetí osobu bez předchozího prokazatelného souhlasu společnosti ČEZ ICT Services, a. s. Informace o existenci sítí mohou být využity pouze pro účel, pro který byly vyžádány.

S pozdravem

Martin Šklíba
ČEZ ICT Services, a. s.

Přílohy

Situační výkres zájmového území

ČEZ ICT Services, a. s.

Praha 4, Duhová 1531/3, PSČ 140 53 | tel.: 841 842 843
e-mail: geoportal.cezictservices@cez.cz, www.cez.cz
IČ: 26470411, DIČ: CZ26470411 | zapsaná v obchodním rejstříku vedeném Městským soudem v Praze, oddíl B, vložka 7309
zasílací adresa pro zákazníky: Praha 4, Duhová 1444/2, PSČ 140 53

Platí pouze se sdělením číslo 0200560531.

Zakreslené polohy zařízení v příloze jsou pouze informativní.

Situační výkres zájmového území

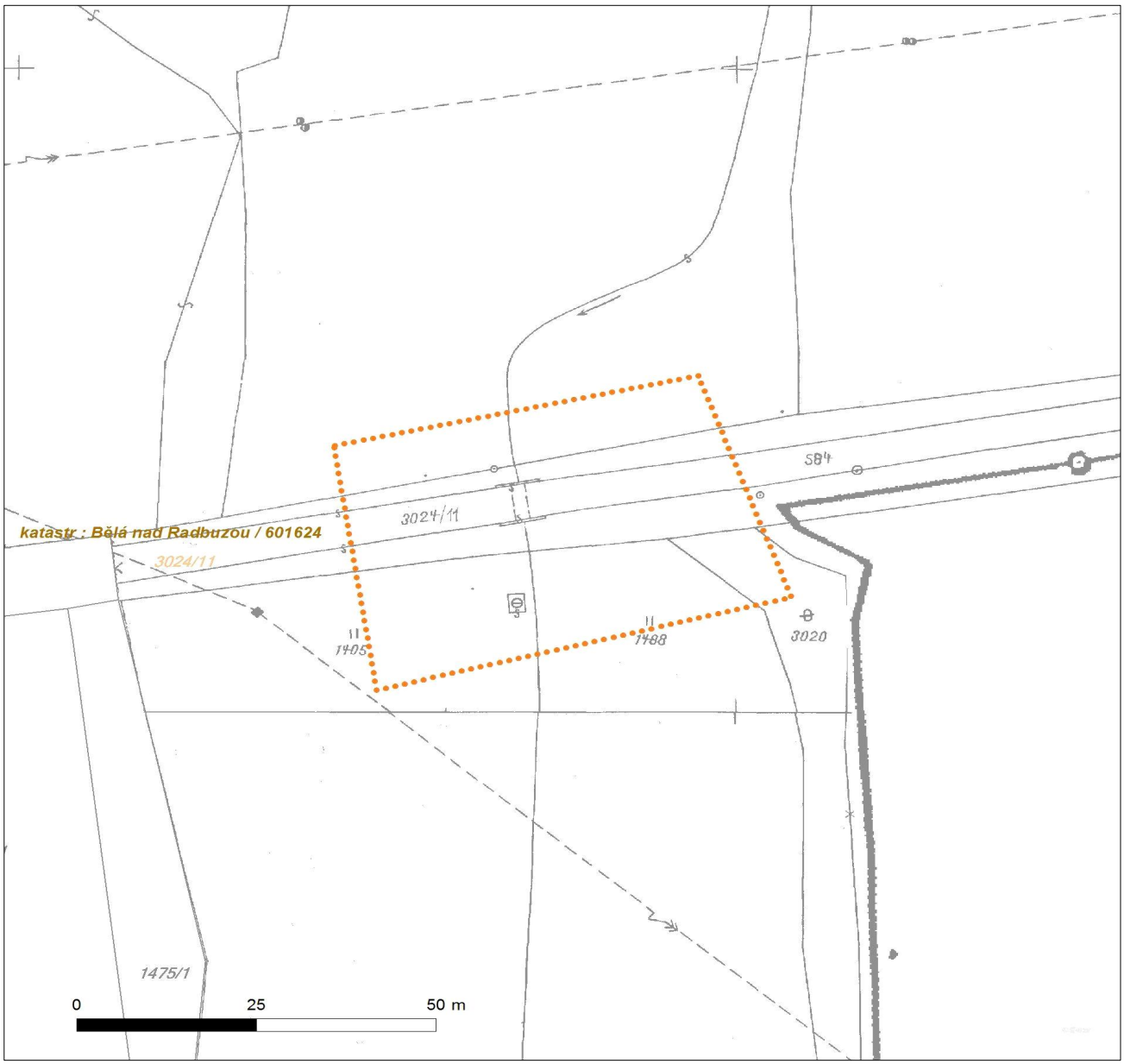

LEGENDA

- Nadzemní optické vedení
- Podzemní optické vedení
- Nadzemní metalické vedení
- Podzemní metalické vedení
- Radioreléový spoj vzduch
- Zájmové území
- Hranice katastrálního území

Pontex, spol. s r.o. (Pontex
Consulting Engineers, Ltd.)
Bezová 1658/1
14700 Praha

naše značka	vyřizuje	datum
5001514361	Ing. Martin Majkut	13.06.2017

Věc:
Most ev. č. 1954-2 před obcí Bělá nad Radbuzou

K.ú. - p.č.: Bělá nad Radbuzou

Stavebník: Správa a údržba silnic Plzeňského kraje, příspěvková organizace , Škroupova 1760/18 , 30100 Plzeň

Účel stanoviska: Povolení stavby - stavební režim (ÚR+SP)

GasNet, s.r.o., jako provozovatel distribuční soustavy (PDS) a technické infrastruktury, zastoupený GridServices, s.r.o., vydává toto stanovisko:

K Vašemu požadavku sdělujeme, že v oblasti plánované opravy mostu (dle situace EMP) prochází vysokotlaký (dále jen VTL) plynovod DN 150, PN 40, který je uložen v chráničce s čichačkou na každém konci.

Je proto nutné činnost v této lokalitě řešit dle zákona 458/2000 Sb., TPG 702 04 a ČSN EN 1594.

Bezpečnostní pásmo VTL plynovodu DN 150 je 20 m na obě strany od plynovodu.
Ochranné pásmo VTL plynovodu je 4 m na obě strany od plynovodu.
V uvedené oblasti se středotlaké a nízkotlaké plynovody v majetku GasNet, s.r.o. nenacházejí.

Při realizaci opravy mostu požadujeme dodržet následující podmínky:

- stávající most je situován v bezpečnostním i v ochranném pásmu VTL plynovodu;

- stavební konstrukci mostu nerozšiřovat směrem k VTL plynovodu – zachovat stávající vzdálenost konstrukce mostu od VTL plynovodu;

VŠEOBECNÉ PODMÍNKY:

- před zahájením prací Vám naše zařízení vytyčíme – žádost o vytyčení se nachází na internetových stránkách www. gridservices.cz/ds-online-vytyceni-pz/;

- výkopové a zemní práce v ochranném pásmu VTL plynovodu (4 m na obě strany od plynovodu) provádět pokud možno ručně s ohledem na existenci našeho zařízení;
- nepoškodit nadzemní části VTL plynovodu (orientační sloupky, čichačky, uzávěry atd.);
- nesnižovat ani nezvyšovat stávající krytí VTL plynovodu;
- v ochranném pásmu VTL plynovodu neskladovat žádný stavební ani jiný materiál;
- případné dočasné zařízení staveniště (maringotky, mobilní buňky atd.) umístit mimo bezpečnostní pásmo VTL plynovodu;
- po dobu prací požadujeme zabezpečit VTL plynovod proti mechanickému poškození vhodným způsobem (přejezdy zabezpečit silničními panely, ochranné pásmo VTL plynovodu ohraničit výstražnou páskou);

- po provedení prací na mostě přizvat zaměstnance GridServices , s.r.o. – Regionální oblast Čechy 1 ke kontrole dodržení výše uvedených podmínek a zda nedošlo k poškození našeho zařízení – orientačních sloupků, čichaček na sloupku atd. (www.gridservices.cz);

- pracovníky, kteří budou provádět práce, prokazatelně seznámit s trasou a umístěním našeho zařízení.

GridServices, s.r.o.

Plynárenská 499/1
Zábrdovice
602 00 Brno
T +420532221111
F +420545578571
E info@gridservices.cz
I www.gridservices.cz
IČ: 27935311
DIČ: CZ27935311

Zapsán do obchodního rejstříku:
Krajský soud v Brně
oddíl C, vložka 57165
26.07.2007

Bankovní spojení:
Československá obchodní banka, a.s.
Číslo účtu: 17837923
Kód banky: 0300

Budou-li splněny výše uvedené podmínky s akcí „Most ev. č. 1954-2 před obcí Bělá nad Radbuzou" souhlasíme.

V rozsahu této stavby souhlasíme s povolením stavby dle zákona 183/2006 Sb. ve znění pozdějších předpisů. Tento souhlas platí pro územní řízení, řízení o územním souhlasu, veřejnoprávní smlouvy pro umístění stavby, zjednodušené územní řízení, ohlášení, stavební řízení, společné územní a stavební řízení, veřejnoprávní smlouvu o provedení stavby nebo oznámení stavebního záměru s certifikátem autorizovaného inspektora.

V zájmovém území se mohou nacházet plynárenská zařízení jiných vlastníků či správců, případně i dlouhodobě nefunkční/neprovozovaná plynárenská zařízení bez dostupných informací o jejich poloze a vlastnictví.

Plynárenské zařízení a plynovodní přípojky jsou dle ust. § 2925 zákona č. 89/2012 Sb., občanského zákoníku, provozovány jako zařízení zvlášť nebezpečné a z tohoto důvodu jsou chráněny ochranným pásmem dle zákona č.458/2000 Sb. ve znění pozdějších předpisů.

Nedodržení podmínek uvedených v tomto stanovisku zakládá odpovědnost stavebníka za vzniklé škody.

Rozsah ochranného pásma je stanoven v zákoně 458/2000 Sb. ve znění pozdějších předpisů.

Při realizaci uvedené stavby budou dodrženy podmínky pro provádění stavební činnosti:

1) Za stavební činnosti se pro účely tohoto stanoviska považují všechny činnosti prováděné v ochranném pásmu plynárenského zařízení a plynovodních přípojek (tzn. i bezvýkopové technologie a terénní úpravy) a činnosti mimo ochranné pásmo, pokud by takové činnosti mohly ohrozit bezpečnost a spolehlivost plynárenského zařízení a plynovodních přípojek (např. trhací práce, sesuvy půdy, vibrace, apod.).

2) Stavební činnosti je možné realizovat pouze při dodržení podmínek stanovených v tomto stanovisku. Nebudou-li tyto podmínky dodrženy, budou stavební činnosti, považovány dle § 68 zákona č.458/2000 Sb. ve znění pozdějších předpisů za činnost bez našeho předchozího souhlasu. Při každé změně projektu nebo stavby (zejména trasy navrhovaných inženýrských sítí) je nutné požádat o nové stanovisko k této změně.

3) Před zahájením stavební činnosti bude provedeno vytyčení trasy a přesné určení uložení plynárenského zařízení a plynovodních přípojek. Vytyčení trasy provede příslušná provozní oblast (formulář a kontakt naleznete na www.gridservices.cz nebo NONSTOP zákaznická linka 800 11 33 55). Při žádosti uvede žadatel naši značku (číslo jednací) uvedenou v úvodu tohoto stanoviska. O provedeném vytyčení trasy bude sepsán protokol. Přesné určení uložení plynárenského zařízení a plynovodních přípojek je povinen provést stavebník na svůj náklad. Bez vytyčení trasy a přesného určení uložení plynárenského zařízení a plynovodních přípojek stavebníkem nesmí být vlastní stavební činnosti zahájeny. Vytyčení plynárenského zařízení a plynovodních přípojek považujeme za zahájení stavební činnosti.

4) Bude dodržena mj. ČSN 73 6005, TPG 702 04, zákon č.458/2000 Sb. ve znění pozdějších předpisů, případně další předpisy související s uvedenou stavbou.

5) Pracovníci provádějící stavební činnosti budou prokazatelně seznámeni s polohou plynárenského zařízení a plynovodních přípojek, rozsahem ochranného pásma a těmito podmínkami.

6) Při provádění stavební činnosti, vč. přesného určení uložení plynárenského zařízení je stavebník povinen učinit taková opatření, aby nedošlo k poškození plynárenského zařízení a plynovodních přípojek nebo ovlivnění jejich bezpečnosti a spolehlivosti provozu. Nebude použito nevhodného nářadí, zemina bude těžena pouze ručně bez použití pneumatických, elektrických, bateriových a motorových nářadí.

7) Odkryté plynárenské zařízení a plynovodní přípojky budou v průběhu nebo při přerušení stavební činnosti řádně zabezpečeny proti jejich poškození.

8) V případě použití bezvýkopových technologií (např. protlaku) bude před zahájením stavební činnosti provedeno úplné obnažení plynárenského zařízení a plynovodních přípojek v místě křížení na náklady stavebníka. V případě, že nebude tato podmínka dodržena, nesmí být použita bezvýkopová technologie.

9) Stavebník je povinen neprodleně oznámit každé i sebemenší poškození plynárenského zařízení nebo plynovodních přípojek (vč. izolace, signalizačního vodiče, výstražné fólie atd.) na telefon 1239.

10) Před provedením zásypu výkopu bude provedena kontrola dodržení podmínek stanovených pro stavební činnosti, kontrola plynárenského zařízení a plynovodních přípojek. Kontrolu provede příslušná provozní oblast (formulář a kontakt naleznete na www.gridservices.cz nebo NONSTOP zákaznická linka 800 11 33 55). Při žádosti uvede žadatel naši značku (číslo jednací) uvedenou v úvodu tohoto stanoviska. Povinnost kontroly se vztahuje i na

plynárenské zařízení, které nebylo odhaleno. O provedené kontrole bude sepsán protokol. Bez provedené kontroly nesmí být plynárenské zařízení a plynovodní přípojky zasypány. V případě, že nebudou dodrženy výše uvedené podmínky, je stavebník povinen na základě výzvy provozovatele plynárenského zařízení a plynovodních přípojek, nebo jeho zástupce doložit průkaznou dokumentaci o nepoškození plynárenského zařízení a plynovodních přípojek během výstavby nebo provést na své náklady kontrolní sondy v místě styku stavby s plynárenským zařízením a plynovodními přípojkami.

11) Plynárenské zařízení a plynovodní přípojky budou před zásypem výkopu řádně podsypány a obsypány těženým pískem, bude provedeno zhutnění a bude osazena výstražná fólie žluté barvy, vše v souladu s ČSN EN 12007-1-4, TPG 702 01, TPG 702 04.

12) Neprodleně po skončení stavební činnosti budou řádně osazeny všechny poklopy a nadzemní prvky plynárenského zařízení a plynovodních přípojek.
13) Poklopy uzávěrů a ostatních armatur na plynárenském zařízení a plynovodních přípojkách, vč. hlavních uzávěrů plynu (HUP) na odběrném plynovém zařízení udržovat stále přístupné a funkční po celou dobu trvání stavební činnosti.

14) Případné zřizování staveniště, skladování materiálů, stavebních strojů apod. bude realizováno mimo ochranné pásmo plynárenského zařízení a plynovodních přípojek (není-li ve stanovisku uvedeno jinak).

15) Bude zachována hloubka uložení plynárenského zařízení a plynovodních přípojek (není-li ve stanovisku uvedeno jinak).

16) Při použití nákladních vozidel, stavebních strojů a mechanismů zabezpečit případný přejezd přes plynárenské zařízení a plynovodní přípojky uložením panelů v místě přejezdu plynárenského zařízení.

Platí pouze pro území vyznačené v příloze tohoto stanoviska a to 24 měsíců ode dne jeho vydání.

V případě dotčení pozemku v majetku společnosti GasNet, s.r.o. je třeba dále projednat smluvní vztah k tomuto pozemku. Kontakt na projednání naleznete na adrese www.gasnet.cz/cs/kontaktni-system/, činnost "Smluvní vztahy - pozemky a budovy plynárenských zařízení", případně na NONSTOP zákaznické lince 800 11 33 55.

Za správnost a úplnost dokumentace předložené s žádostí včetně jejího souladu s platnými předpisy plně zodpovídá její zpracovatel. Stanovisko nenahrazuje případná další stanoviska k jiným částem stavby.

V případě další korespondence nebo jednání (např. změna stavby) uvádějte naši značku - 5001514361 a datum tohoto stanoviska. Kontakty jsou k dispozici na www.gridservices.cz nebo NONSTOP zákaznická linka 800 11 33 55.

GasNet, s.r.o.
zastoupená společností GridServices, s.r.o., IČ 279 35 311
Ing. Martin Majkut
Technik externích požadavků
Odbor zpracování externích požadavků

martin.majkut@innogy.com

Přílohy: Orientační zákres plynárenského zařízení, Orientační zákres plynárenského zařízení, Ověřená příloha žadatele, Ověřená příloha žadatele, Ověřená příloha žadatele, Ověřená příloha žadatele

Příloha: Orientační zákres plynárenského zařízení. Tato příloha je nedílnou součástí stanoviska č. 5001514361 ze dne 13.06.2017.

Provozovatel DS: GasNet, s.r.o.; Stavebník: Správa a údržba silnic Plzeňského kraje, příspěvková organizace , Škroupova 1760/18 , 30100 Plzeň. K.ú.: Bělá nad Radbuzou.

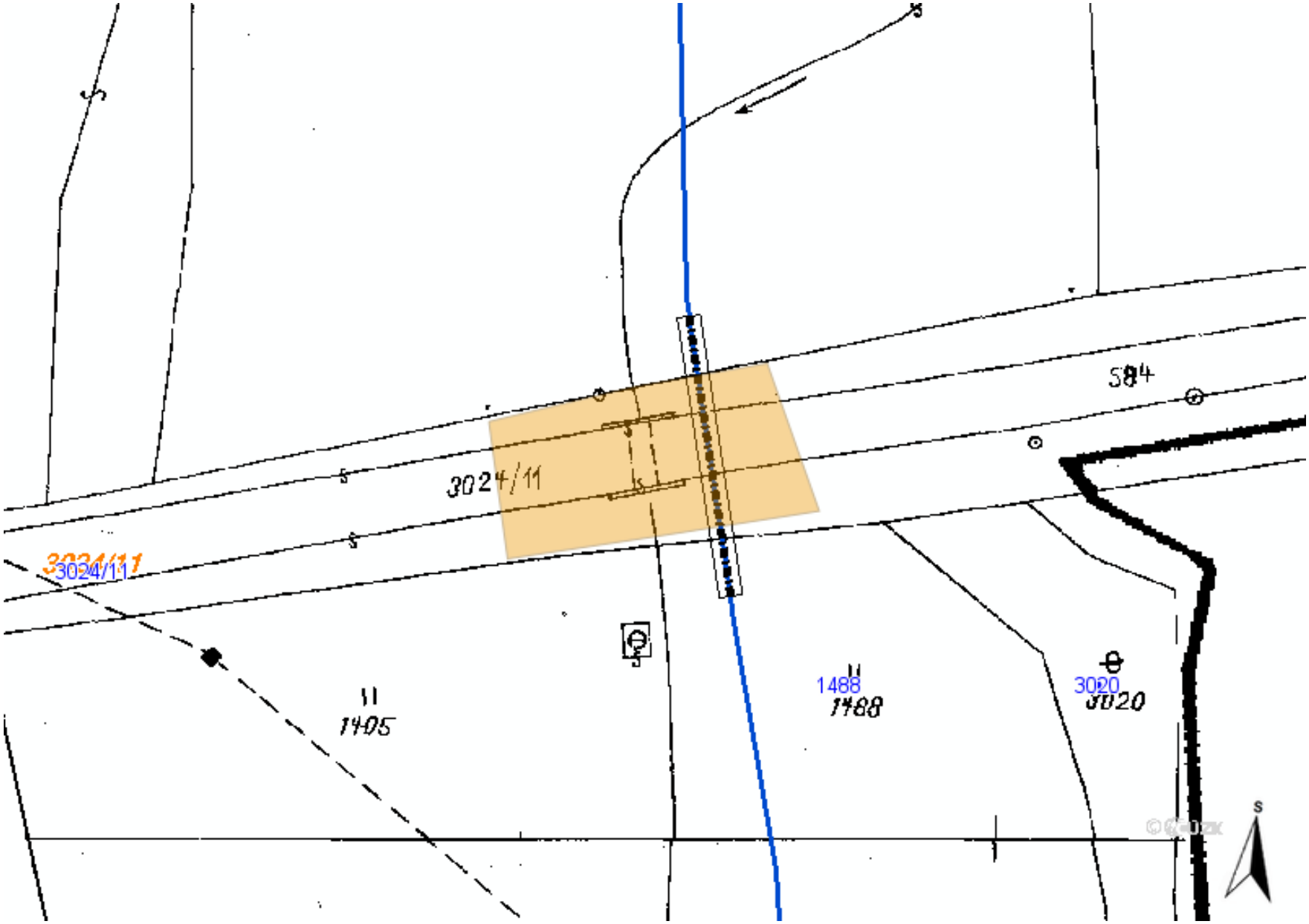

Legenda:

	linie plynovodu
	NTL
	STL
	VTL
	VVTL
	nefunkční
	výstavba
	regulační stanice
	ochranné zařízení
	kabel
	elektropřípojka
	kabel protikorozní ochrany
	anodové uzemnění
	stanice katodové ochrany

Příloha: Orientační zákres plynárenského zařízení. Tato příloha je nedílnou součástí stanoviska č. 5001514361 ze dne 13.06.2017.

Provozovatel DS: GasNet, s.r.o.; Stavebník: Správa a údržba silnic Plzeňského kraje, příspěvková organizace , Škroupova 1760/18 , 30100 Plzeň. K.ú.: Bělá nad Radbuzou.

Legenda:

	linie plynovodu
	NTL
	STL
	VTL
	VVTL
	nefunkční
	výstavba
	regulační stanice
	ochranné zařízení
	kabel
	elektropřípojka
	kabel protikorozní ochrany
	anodové uzemnění
	stanice katodové ochrany

Příloha: Ověřená příloha žadatele. Tato příloha je nedílnou součástí stanoviska č. 5001514361 ze dne 13.06.2017.

Provozovatel DS: GasNet, s.r.o.; Stavebník: Správa a údržba silnic Plzeňského kraje, příspěvková organizace , Škroupova 1760/18 , 30100 Plzeň. K.ú.: Bělá nad Radbuzou.

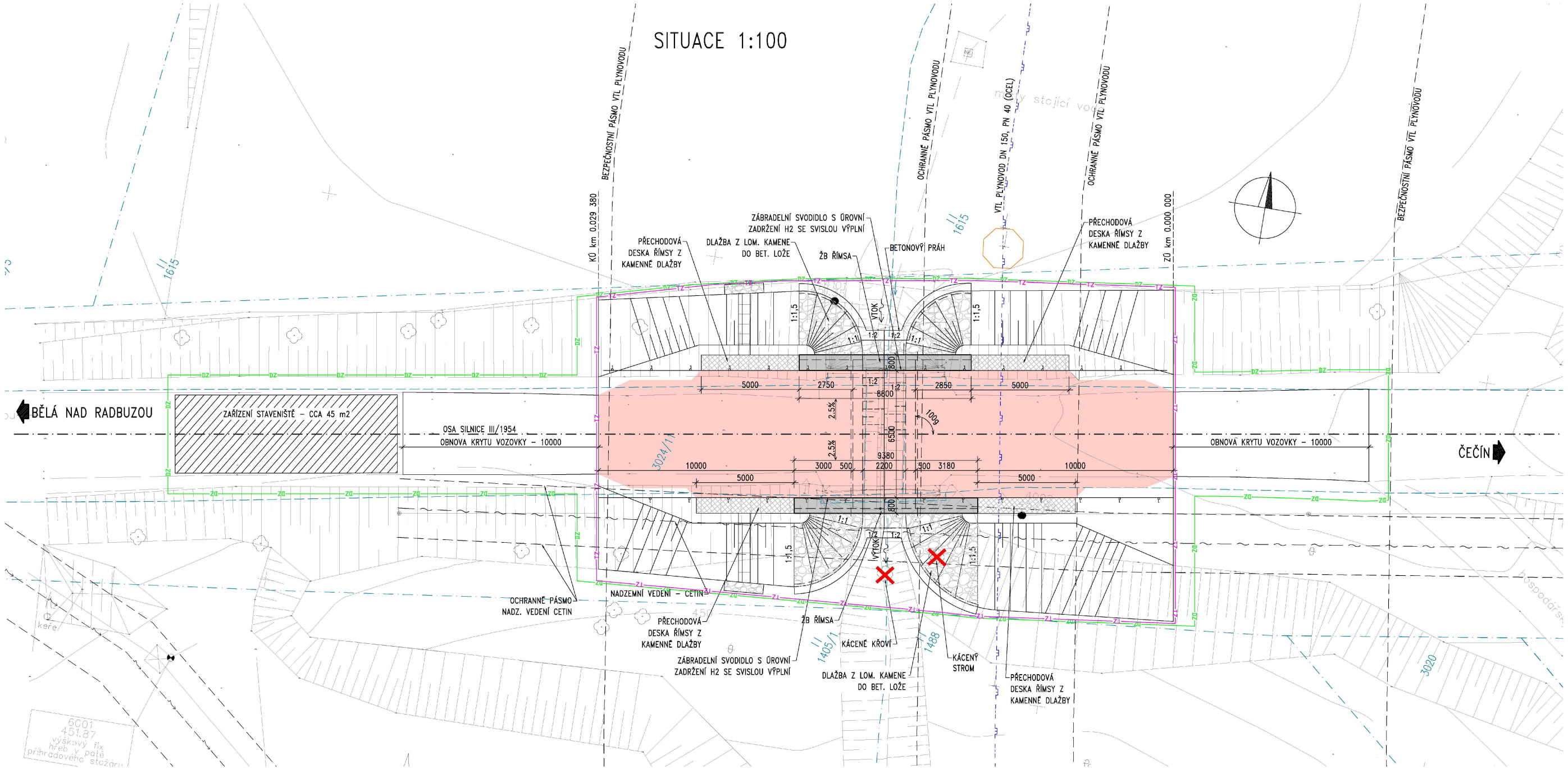

LEDENDA:

1527	PARCELNÍ ČÍSLO
— · — · —	HRANICE POZEMKŮ
— — —	VNITŘNÍ KRESBA
—TZ— —TZ—	HRANICE TRVALÉHO ZÁBORU
—DZ— —DZ—	HRANICE DOČASNÉHO ZÁBORU

Akce:

Most ev.č. 1954-2 před obcí Bělá nad Radbuzou

Objednatel: SPRÁVA A ÚDRŽBA SILNIC PLZEŇSKÉHO KRAJE, P.O.
ŠKROUPOVA 18, 306 13 PLZEŇ
SÚSPK

Souřadnicový systém: S-JTSK
Výškový systém: Bpv

Číslo zakázky: 17 035 00	HIP:	Ing. Jan KOMANEC	PONTEX s.r.o.
	241096748, jkm@pontex.cz		Praha 4, Bezovó 1658, 147 14
Schválil:	Ing. Václav HVÍZDAL	Zodp. projektant: Ing. Jan KOMANEC	tel: +420 241096735 fax: +420 244461338
		241096748, jkm@pontex.cz	
Tech. kontrola:	Ing. Václav KVASNIČKA	Vypracoval: Ing. Erika MENŠÍKOVÁ	
		241096748, eme@pontex.cz	

Objednatel: SÚS Plzeňského kraje, p.o.	Obec: Bělá nad Radbuzou	Kraj:	Plzeňský
Akce: Most ev.č. 1954-2 před obcí Bělá nad Radbuzou		Datum: 05/2017	Stupeň: DSP
Část: B. SOUHRNNÉ ŘEŠENÍ STAVBY		Souprava	Č. přílohy
Příloha: KOORDINAČNÍ SITUACE			B.2

Příloha: Ověřená příloha žadatele. Tato příloha je nedílnou součástí stanoviska č. 5001514361 ze dne 13.06.2017.

Provozovatel DS: GasNet, s.r.o.; Stavebník: Správa a údržba silnic Plzeňského kraje, příspěvková organizace , Škroupova 1760/18 , 30100 Plzeň. K.ú.: Bělá nad Radbuzou.

PODÉLNÝ ŘEZ 1:50

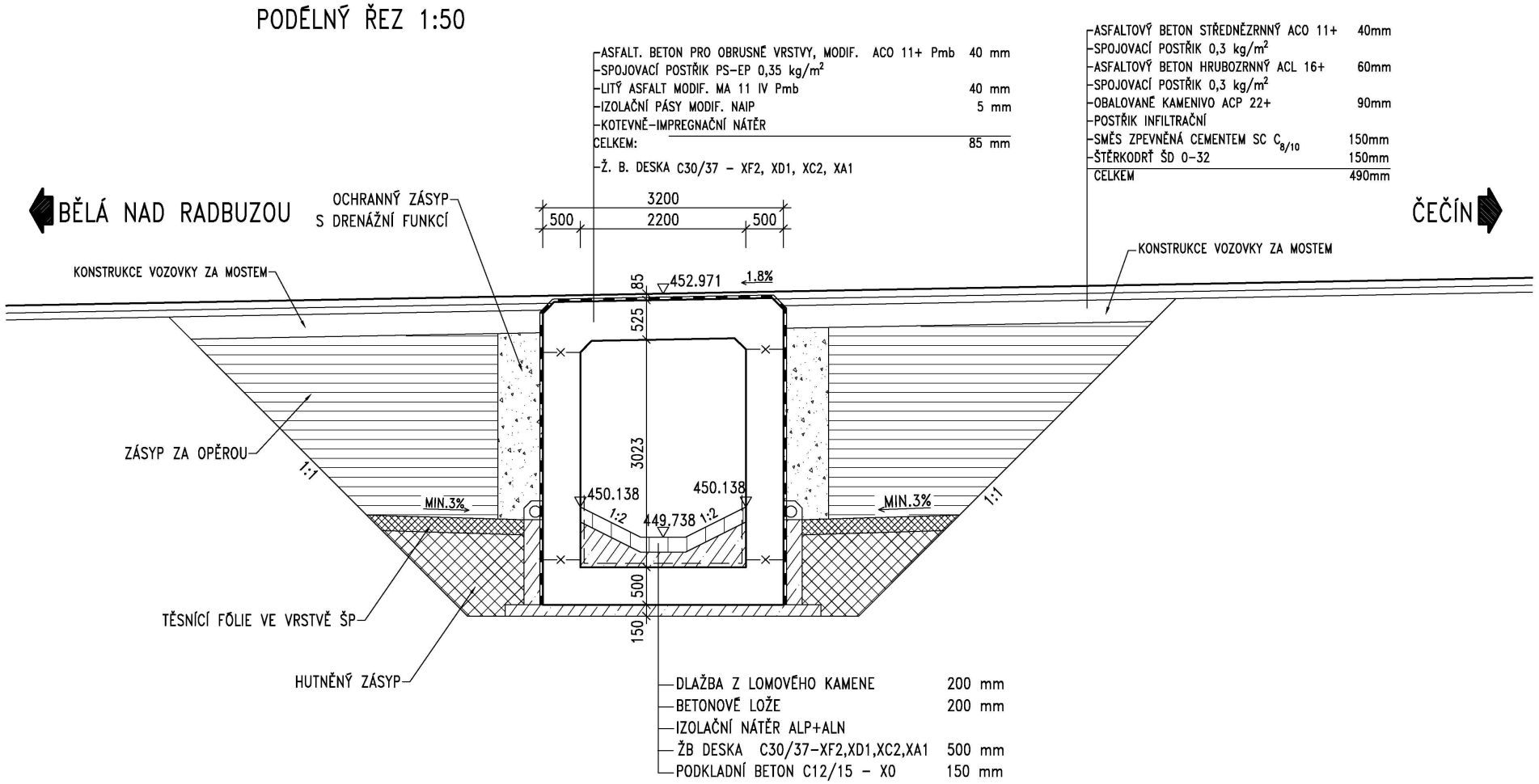

Akce:

Most ev.č. 1954-2 před obcí Bělá nad Radbuzou

Objednatel: SPRÁVA A ÚDRŽBA SILNIC PLZEŇSKÉHO KRAJE, P.O.
ŠKROUPOVA 18, 306 13 PLZEŇ

SÚSPK

Souřadnicový systém: S-JTSK
Výškový systém: Bpv

Číslo zakázky: 17 035 00	HIP: Ing. Jan KOMANEC		PONTEX S.R.O.
	241096748, jkm@pontex.cz		
Schválil: Ing. Václav HVÍZDAL	Zodp. projektant: Ing. Jan KOMANEC		
	241096748, jkm@pontex.cz		
Tech. kontrola: Ing. Václav KVASNIČKA	Vypracoval: Ing. Erika MENŠÍKOVÁ		Praha 4, Bezová 1658, 147 14 tel: +420 241096735 fax: +420 244461038
	241096748, eme@pontex.cz		

Objednatel: SÚS Plzeňského kraje, p.o.	Obec: Bělá nad Radbuzou	Kraj: Plzeňský	
Akce: Most ev.č. 1954-2 před obcí Bělá nad Radbuzou		Datum: 05/2017	Stupeň: DSP
Část: C. STAVEBNÍ ČÁST		Souprava	Č. přílohy
Objekt: SO 201 – MOST			
Příloha: PODÉLNÝ ŘEZ			4

Příloha: Ověřená příloha žadatele. Tato příloha je nedílnou součástí stanoviska č. 5001514361 ze dne 13.06.2017.

Provozovatel DS: GasNet, s.r.o.; Stavebník: Správa a údržba silnic Plzeňského kraje, příspěvková organizace , Škroupova 1760/18 , 30100 Plzeň. K.ú.: Bělá nad Radbuzou.

PŘÍČNÝ ŘEZ 1:50

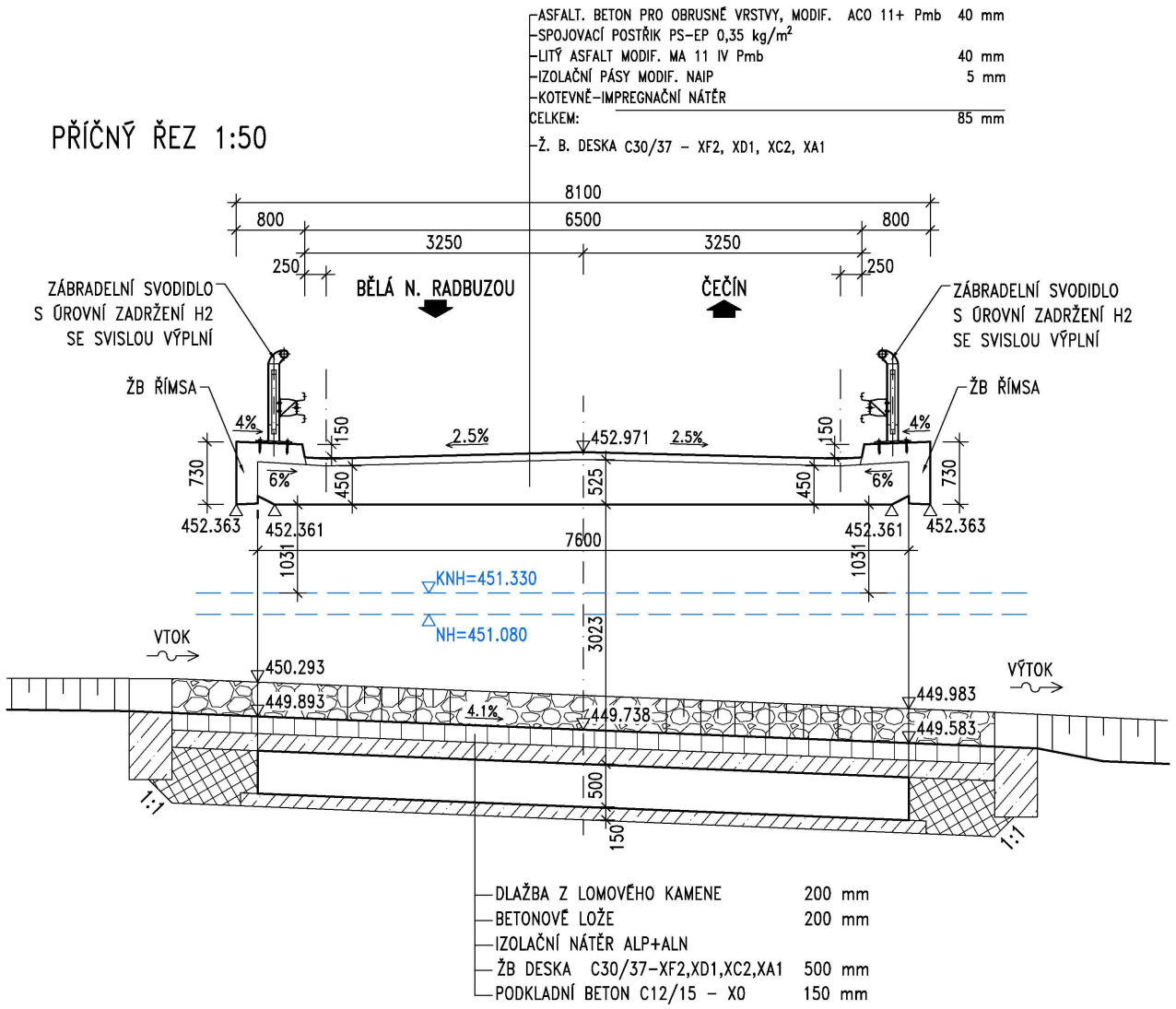

Akce:

Most ev.č. 1954-2 před obcí Bělá nad Radbuzou

Objednatel: SPRÁVA A ÚDRŽBA SILNIC PLZEŇSKÉHO KRAJE, P.O.
ŠKROUPOVA 18, 306 13 PLZEŇ

SÚSPK

Souřadnicový systém: S-JTSK
Výškový systém: Bpv

Číslo zakázky: 17 035 00	HIP: Ing. Jan KOMANEC		
	241096748, jkm@pontex.cz		
Schválil: Ing. Václav HVÍZDAL	Zodp. projektant: Ing. Jan KOMANEC		
	241096748, jkm@pontex.cz		
Tech. kontrola: Ing., Václav KVASNIČKA	Vypracoval: Ing. Erika MENŠÍKOVÁ		
	241096748, eme@pontex.cz		

PONTEX S.R.O.
Praha 4, Bezová 1658, 147 14
tel: +420 241096735 fax: +420 244461038

Objednatel: SÚS Plzeňského kraje, p.o.	Obec: Bělá nad Radbuzou	Kraj: Plzeňský	
Akce: Most ev.č. 1954-2 před obcí Bělá nad Radbuzou		Datum: 05/2017	Stupeň: DSP
Část: C. STAVEBNÍ ČÁST SO 201 – MOST		Souprava	Č. přílohy
Příloha: PŘÍČNÝ ŘEZ			5

Příloha: Ověřená příloha žadatele. Tato příloha je nedílnou součástí stanoviska č. 5001514361 ze dne 13.06.2017.

Provozovatel DS: GasNet, s.r.o.; Stavebník: Správa a údržba silnic Plzeňského kraje, příspěvková organizace , Škroupova 1760/18 , 30100 Plzeň. K.ú.: Bělá nad Radbuzou.

PŮDORYS 1:50

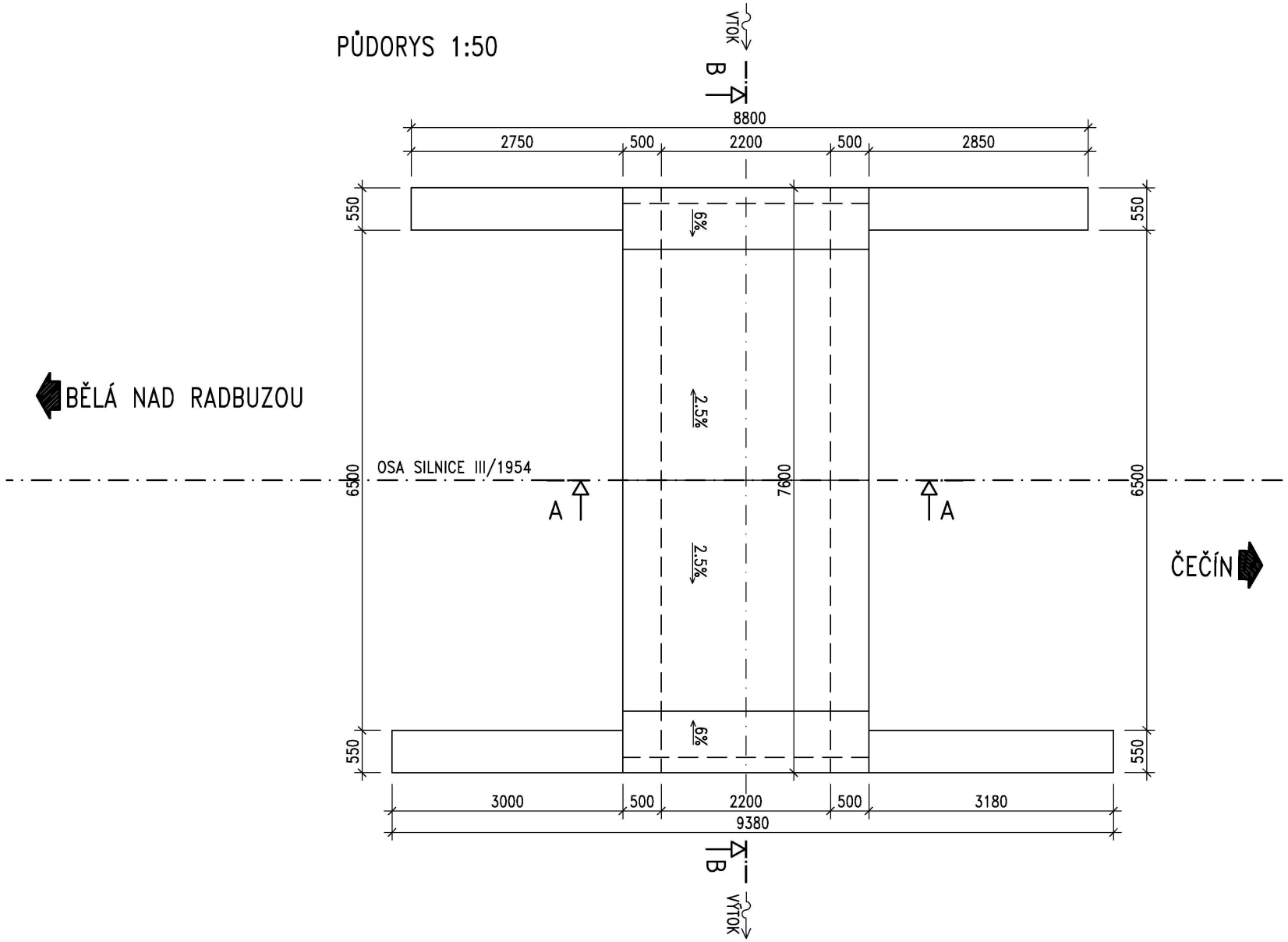

PŘÍČNÝ ŘEZ B–B 1:50

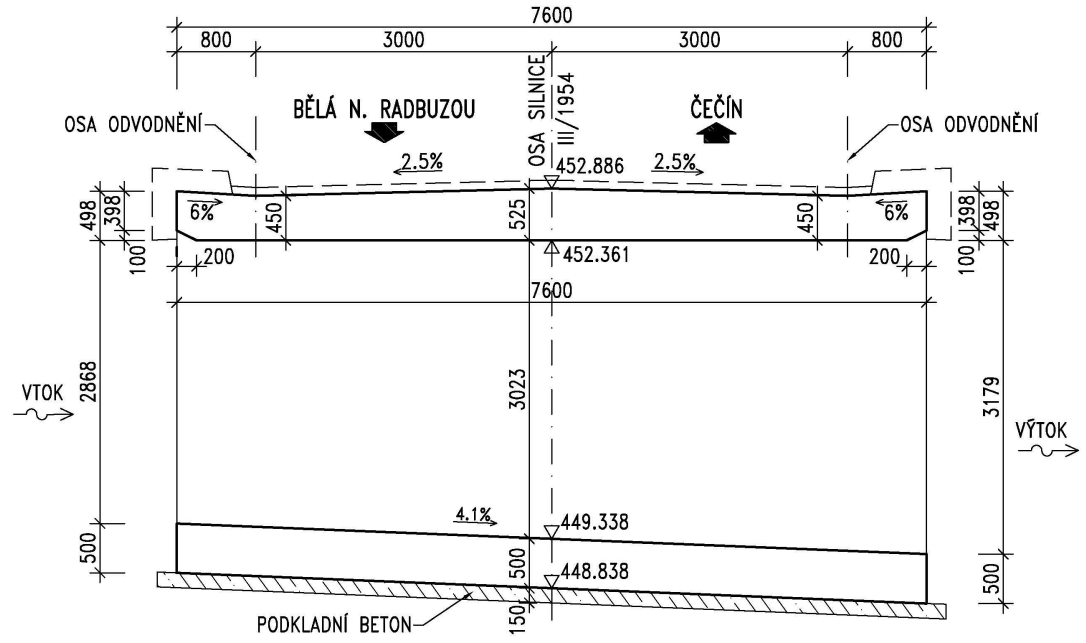

POZNÁMKY:

- POKUD NENÍ UVEDENO JINAK, JSOU VŠECHNY HRANY ZKOSENY 20/20 VLOŽENÍM LIŠT DO BEDNĚNÍ
- VŠECHNY ZASYPANÉ PLOCHY VE STYKU SE ZEMINOU NEOPATŘENÉ IZOLACÍ JSOU NATŘENY ALP + 2x ALN

BETON: C30/37 – XF2, XD1, XC2, XA1
PODKLADNÍ BETON: C12/15 – X0
ZNAČENÍ BETONŮ PODLE ČSN EN 206

OCEL: B500B
ZNAČENÍ PODLE ČSN 420139

PODÉLNÝ ŘEZ A–A 1:50

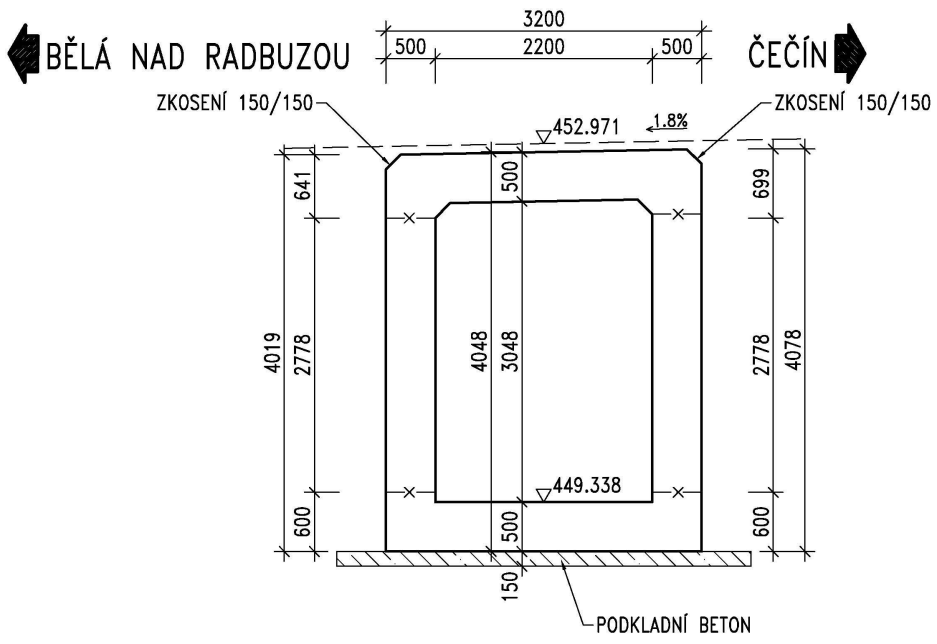

Akce:

Most ev.č. 1954–2 před obcí Bělá nad Radbuzou

Objednatel: SPRÁVA A ÚDRŽBA SILNIC PLZEŇSKÉHO KRAJE, P.O.
ŠKROUPOVA 18, 306 13 PLZEŇ

SÚSPK

Souřadnicový systém: S–JTSK
Výškový systém: Bpv

Číslo zakázky: 17 035 00	HIP: Ing. Jan KOMANEC 241096748, jkm@pontex.cz	PONTEX s.r.o.	
Schválil: Ing. Václav HVÍZDAL	Zodp. projektant: Ing. Jan KOMANEC 241096748, jkm@pontex.cz	Praha 4, Bezová 1658, 147 14 tel: +420 241096735 fax: +420 244461038	
Tech. kontrola: Ing. Václav KVASNIČKA	Vypracoval: Ing. Erika MENŠÍKOVÁ 241096748, eme@pontex.cz		

Objednatel: SÚS Plzeňského kraje, p.o.	Obec: Bělá nad Radbuzou	Kraj: Plzeňský	
Akce: Most ev.č. 1954–2 před obcí Bělá nad Radbuzou		Datum: 05/2017	Stupeň: DSP
Část: C. STAVEBNÍ ČÁST		Souprava	Č. přílohy
Objekt: SO 201 – MOST			
Příloha: TVAR KONSTRUKCE			7

Chodské vodárny a kanalizace, a.s.
Bezděkovské předměstí čp. 388, 344 78 Domažlice
www.chvak.cz

CHVaK
Chodské vodárny a kanalizace, a.s.

Pontex s.r.o.
Ing. Stanislava Zahradníková
Bezová ul. 1658
147 14 Praha 4

Váš dopis značky/ze dne	Naše značka	Vyřizuje/linka	E-mail	Domažlice dne
Žádost e-mail 20. 02. 2017	063317a	Štangl/37	stangl@chvak.cz	20. 02. 2017

Věc : Vyjádření k existenci sítí
Místo stavby – k.ú. Bělá nad Radbuzou poz. parc.č. 3024/11(Čečínská ul.)
Akce – Most na komunikaci e.č. 1954-2
Investor -

Ve vyznačeném zájmovém území stavby se nenachází žádné vodohospodářské zařízení ve správě či majetku CHVaK a.s. Domažlice.

S pozdravem

Jaroslav Pelnář
vedoucí technicko – obchodního oddělení

CHODSKÉ
VODÁRNY A KANALIZACE, a.s.
Bezděkovské předměstí čp. 388
344 78 Domažlice

PRO SPOLEČNÉ ZÁŽITKY

Pontex
Ing. Stanislava Zahradníková
Bezová č.p.1658
14714 Praha

Vyřizuje: Dundáček Petr
E-mail: petr.dundacek@t-mobile.cz

Naše značka: **E06345/17**

V Praze dne: **20.2.2017**

Vyjádření a stanovení podmínek pro udělení souhlasu s umístěním stavby v ochranném pásmu sítě technické infrastruktury (TI) společnosti T-Mobile Czech Republic a.s.

Vydané podle § 101 ZÁKONA Č. 127/2005 Sb., o elektronických komunikacích a o změně některých souvisejících zákonů (zákon o elektronických komunikacích – dále jen ZEK), ve znění pozdějších předpisů a §161 zákona č. 183/2006 Sb., o územním plánování a stavebním řádu (stavební zákon) či dle dalších příslušných právních předpisů

Věc: Most ev.č. 1954-2 před obcí Bělá nad Radbuzou

Stupeň: Jiný důvod

Na základě předložených projektových podkladů dáváme **souhlasné stanovisko k vydání Územního souhlasu / rozhodnutí (Stavebního povolení)** a následně **souhlas s realizací stavby**.

Dle předložených dokladů nedojde ke kolizi s technickou infrastrukturou společnosti **T-Mobile Czech Republic a.s.**

Toto stanovisko má platnost 1 rok.
Vydané stanovisko nelze prodloužit. Po uplynutí platnosti zadejte žádost o nové stanovisko.

T-Mobile
T-Mobile Czech Republic a.s.
Tomíčkova 2144/1
149 00 Praha 4
IČ 649 49 681, DIČ CZ64949681

075

.....

Ochrana sítí
Technologický úsek

Příloha č. 1

Rekapitulace žádosti o vyjádření k existenci sítě elektronických komunikací

Číslo žádosti:	**E06345/17**
Název stavby /akce:	**Most ev.č. 1954-2 před obcí Bělá nad Radbuzou**
Datum podání žádosti:	**20.2.2017**
Důvod žádosti:	**Jiný důvod**
Popis jiného důvodu žádosti:	**Zpracování projektu / předprojektová příprava**
Poznámka:	

Žadatel

Firma / organizace:	**Pontex**
IČ	**40763439**
DIČ	
Kontaktní osoba:	**Ing. Stanislava Zahradníková**
Adresa:	**Bezová č.p.1658**
Město / obec:	**Praha**
PSČ:	**14714**
Stát:	
E-mail:	**sza@pontex.cz**
Telefonní číslo:	**724145106**

Stavebník

Firma / organizace:	
Kontaktní osoba:	
Adresa:	
Město / obec:	
PSČ:	
Stát:	
E-mail:	
Telefonní číslo:	

Stavba

Výška nad terénem (metry):	**0 m**
Projektant:	
Druh stavby:	**Ostatní**
Hodnota projektu:	
Měsíc zahájení stavby:	
Měsíc ukončení stavby:	

Odeslání stanoviska

E-mail:	**sza@pontex.cz**

Příloha č. 2

Situační plánek

Zájmová oblast (zájmové oblasti) zadaná žadatelem

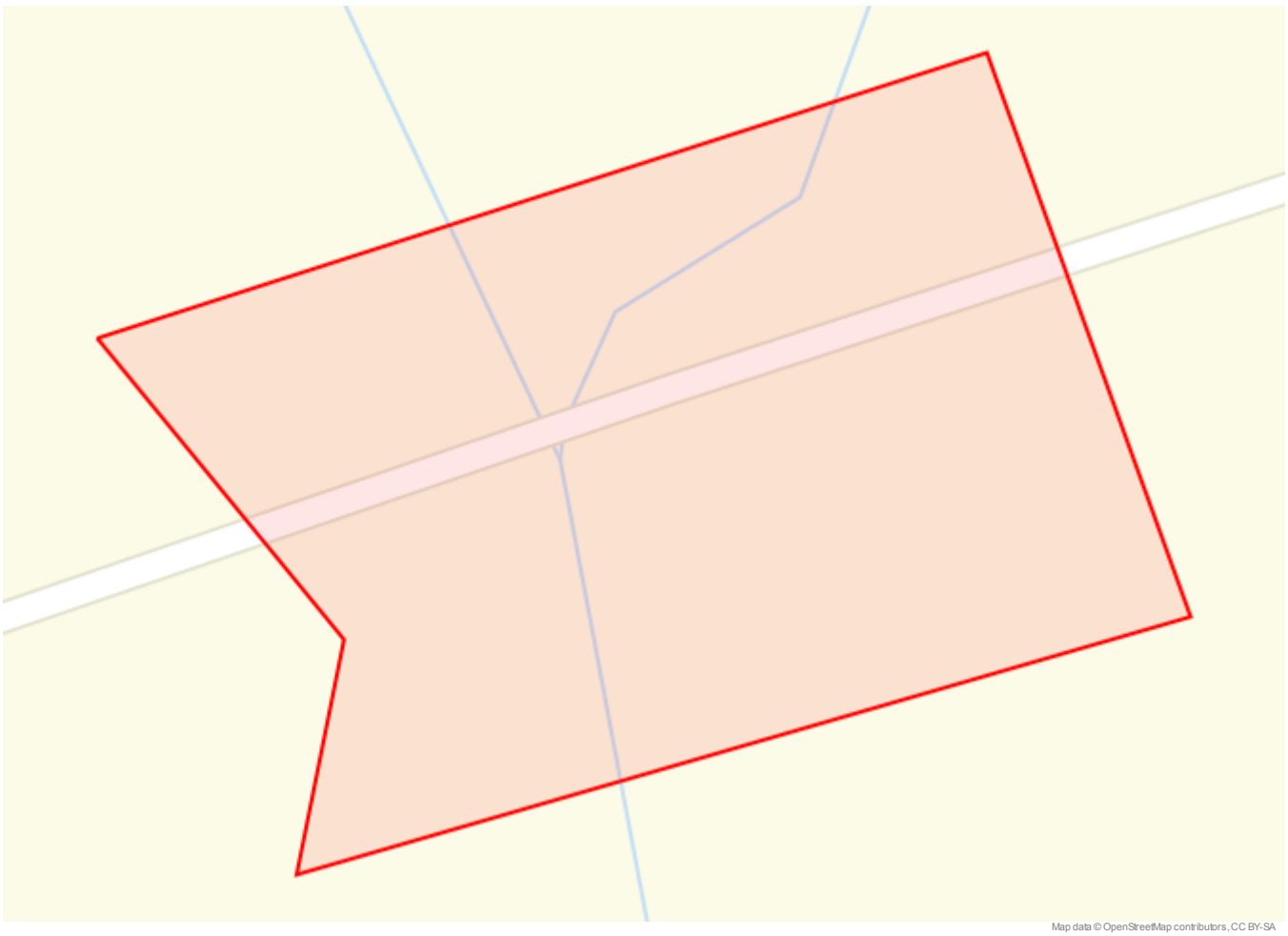

Legenda:

- Optické trasy TMCZ 1
- Optické trasy TMCZ 2 a sítě PASNET
- Elektro trasy NN
- Optická technologie TMCZ 1
- Optická technologie TMCZ 2 a sítě PASNET
- Elektro technologie NN
- Mikrovlnné (MW) spoje
- Základnové stanice
- Body sítě

Druhy sítí:

- Geodeticky zaměřené
- Přibližný průběh
- Plánovaný průběh
- Nadzemní vedení

Geometrie zájmové oblasti (zájmových oblastí) žádosti ve formátu WKT a souřadnicovém systému S-JTSK. Zkopírováním textu lze geometrii zobrazit v jakémkoli softwaru podporujícím formát WKT.
POLYGON((-871461.7088 -1079454.8399,-871396.2244 -1079444.9181,-871388.2869 -1079486.5899,-871453.7713 -1079494.5274,-871447.8182 -1079478.6524,-871461.7088 -1079454.8399))

Pontex
Stanislava Zahradníková
Bezová 1658
147 14 Praha

V Praze, 20.2.2017

Naše zn.: **MW000005696030696**

Věc: vyjádření k žádosti k akci **"Most ev.č. 1954-2 před obcí Bělá nad Radbuzou"**

Sdělujeme Vám, že společnost Vodafone Czech Republic a.s., se sídlem Praha 5, náměstí Junkových 2, IČ: 25788001, zapsaná dne 13.8. 1999 v obchodním rejstříku vedeném Městským soudem v Praze pod spisovou značkou B.6064 na základě předložené dokumentace ze dne **20.2.2017**

souhlasí s realizací projektu.

Ve vámi zadaném zájmovém území a v uvedené výšce (výška stavby: 0 m, výška jeřábu: 999 m) se nenachází žádné podzemní ani nadzemní vedení naší společnosti.

Platnost vyjádření je **1 rok** od data vydání.

S pozdravem

Vodafone Czech Republic a.s.
náměstí Junkových 2, 155 00 Praha 5
IČO: 25788001, DIČ: CZ25788001
tel.: 776 971 111, fax: 776 971 92
-60-

v.z. Nikol Jeníková
Vodafone Czech Republic a.s.
Náměstí Junkových 2
155 00 Praha 5

Tel.: 775 012 026
E-mail: west@vodafone.cz

Seznam příloh/přiložených souborů:
Zadost_MW000005696030696.pdf

Vodafone Czech Republic a.s.
náměstí Junkových 2
155 00 Praha 5

Vodafone péče o zákazníky: 800 77 00 77
IČO: 25788001, DIČ: CZ25788001
vodafone.cz

Společnost zapsaná v obchodním rejstříku vedeném Městským soudem v Praze, oddíl B, vložka 6064.

První zelená síť