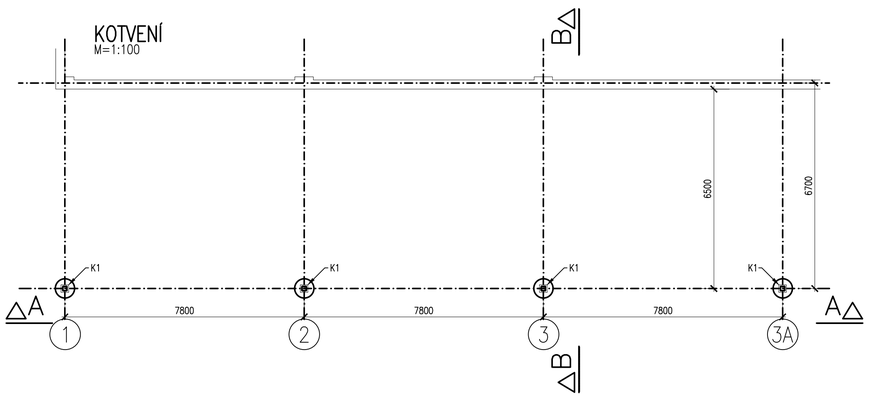

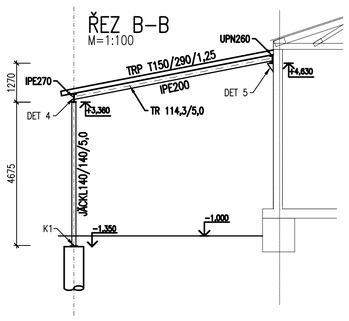

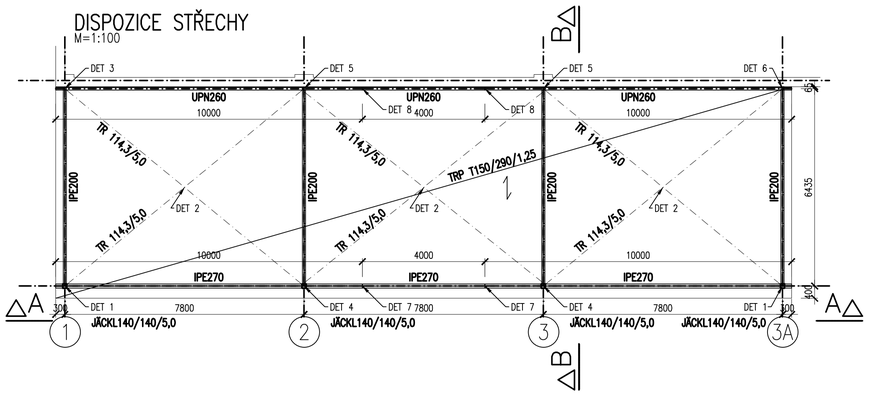

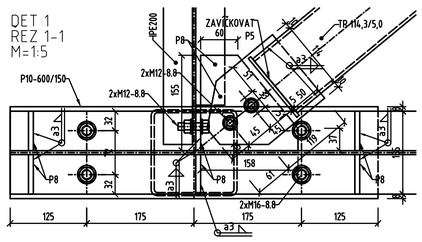

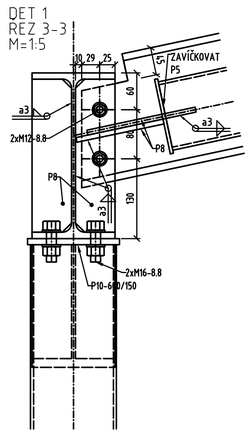

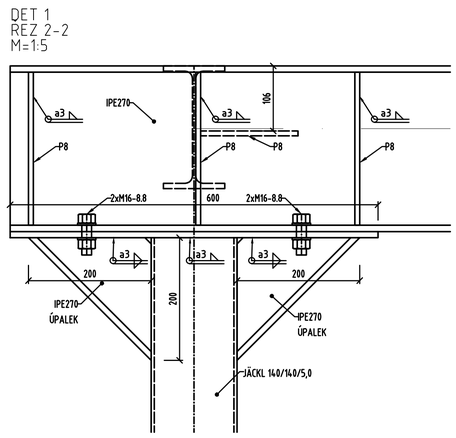

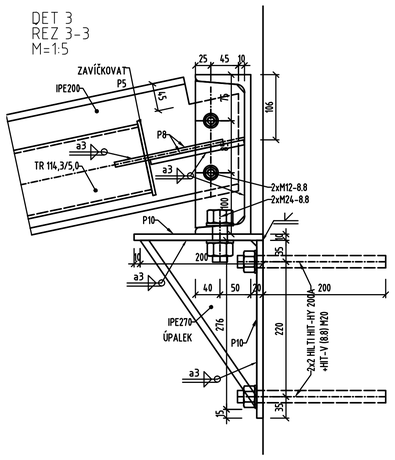

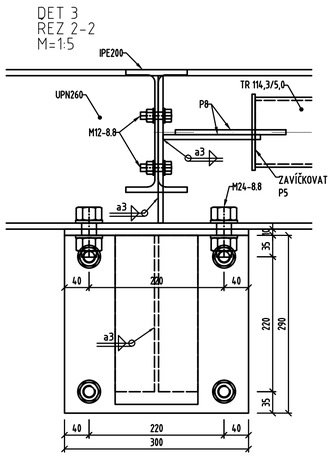

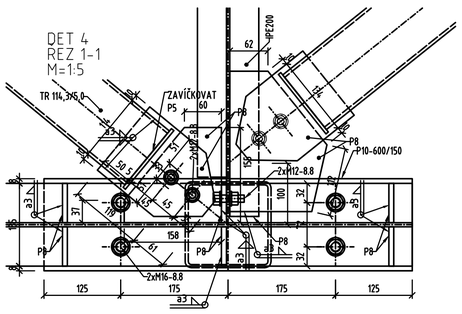

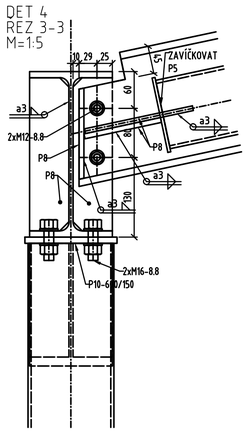

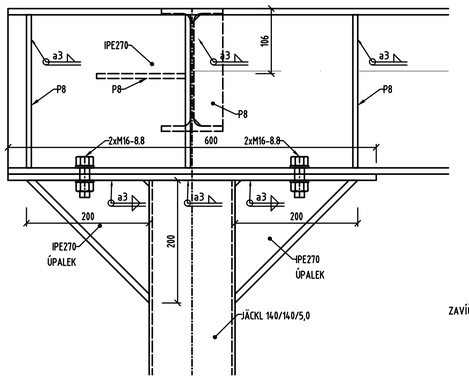

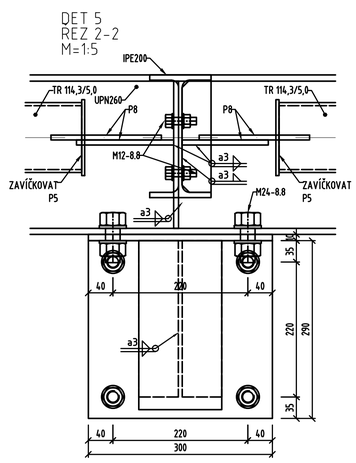

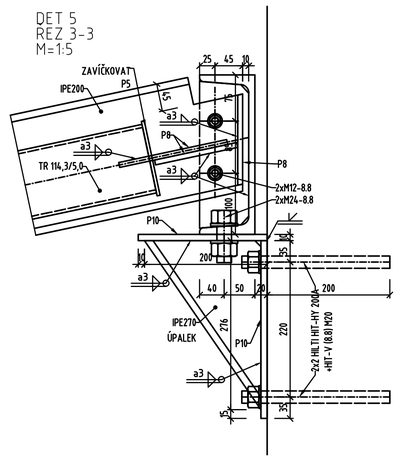

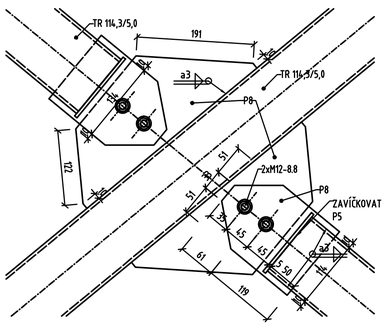

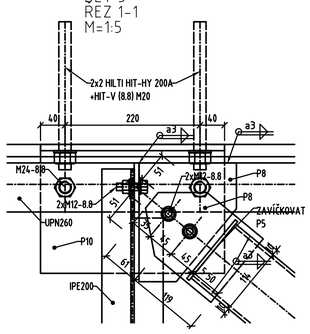

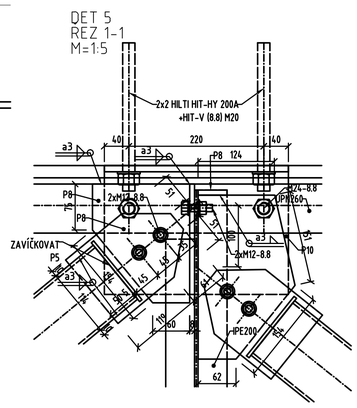

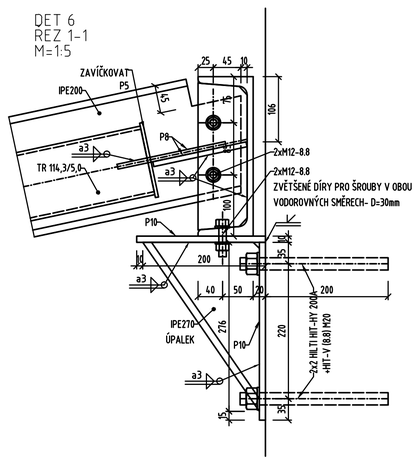

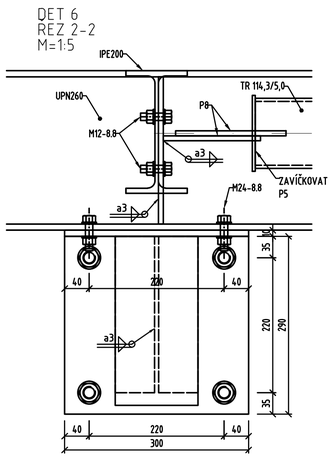

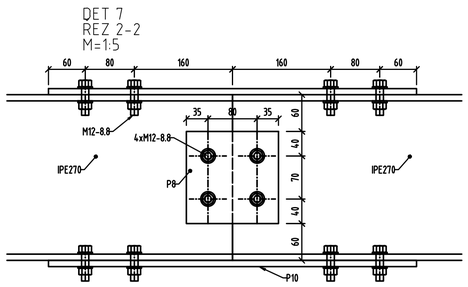

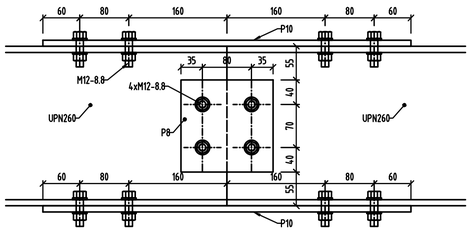

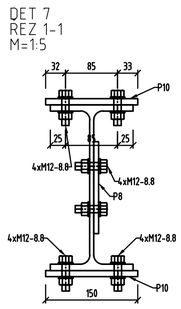

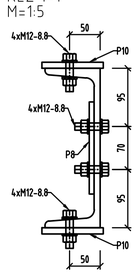

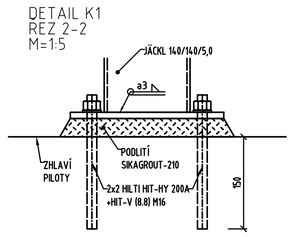

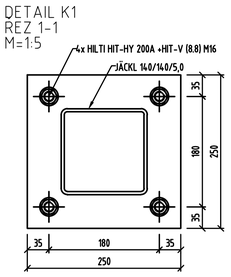

POZNÁMKY:

1. TYPY PŘIPOJENÍ OCELOVÝCH PRVKŮ JSOU DEFINOVÁNY V TZ.

MATERIÁLY:

OCEL S235.JR

REVIZE			
A	...	...	
INDEX	DATUM	POPIS REVIZE	PODPIS

PROJEKTANT STATICKÉ ČÁSTI

ING. KAREL TUNZER

AUTORIZOVANÝ INŽENÝR V OBORU STATIKA A DYNAMIKA STAVEB ČKAIT - 0013064
HORNOMLÝNSKÁ 1255/6, PRAHA 4, 148 00 M: +420 736 512 547 E: tunzer.karel@gmail.com

AKCE

SKLADY POSYPOVÉHO MATERIÁLU
V AREÁLU STŘEDISKA SÚS V SEČI

KLIENT	projectstudio8 s.r.o., Pod Všemi svatými 4, 301 64 Plzeň			STUPEŇ	DPS
HIP	ING. KAREL TUNZER			DATUM	02/2017
VYPRACOVAL	ING. LUKÁŠ VRBA			MĚŘÍTKO	1:100, 1:25
ZAK. ČÍSLO	17KT09	ČÁST	STATICKÁ	FORMÁT	12xA4
NÁZEV PŘÍLOHY	VÝKRES OCELOVÉHO PŘÍSTŘEŠKU			ČÍSLO	S13
				PARÉ Č.	