Integrovaná doprava Plzeňska	POVED s.r.o., Nerudova 25, 301 00 Plzeň		Č: 290 99 846 DIČ: CZ29099846 ID datové schránky: 4xwp5cq www.poved.cz
Zadavatel:	**Plzeňský kraj, Škroupova 18, 306 13 Plzeň**		
Vedoucí projektu	Technický projektant	Vypracoval	Kontroloval
Ing. Kmochová	Ing. Voříšek	Ing. Voříšek	Ing. Kmochová
Region: Plzeňský kraj		Stavební úřad: Mě. úř. Bezdružice, Odb. výstavby a živ. prostředí	

Název stavby:		Číslo zakázky:	
Zvýšení kvality veřejné dopravy v Plzeňském kraji . rozšíření systému		Formát:	**15x A4**
Provozní soubor:	**PS 03 - Konstantinovy Lázně, autobusové stanoviště**	Datum:	**IV / 2016**
Název výkresu:		Stupeň:	**Studie**
		Číslo výkresu:	**03**
		Měřítko:	**-**

OBSAH:

	Textová část	**str.**
1.	**Základní informace o projektu**	**1**
2.	**Průvodní zpráva**	**3**
2.1.	Cíl akce	3
2.2.	Princip činnosti	3
2.3.	Datové připojení	3
2.4.	Zobrazovací jednotky	3
2.5.	Technické nároky	3
2.6.	Struktura zobrazení dat	4
2.7.	Projektové podklady	5
3.	**Technická zpráva**	**7**
3.1.	Současný stav	7
3.2.	Cílový stav	7
3.2.1.	Instalace	7
3.2.2.	Křížení, souběhy, konflikty	7
3.2.3.	Umístění technologie IPC	8
3.2.4.	Napájení nn pro IPC	8
3.2.5.	Začlenění lokalit do VPN IDP	8
3.3.	SW technologie	8
3.4.	Systém poskytování informací osobám se sníženou schopností orientace	9
3.5.	Bezpečnost a ochrana zdraví při práci	9
3.6.	Ochrana životního prostředí	10
3.7.	Požární ochrana	10
4.	Výkresová dokumentace (soupis)	11
5.	Dokladová část (soupis)	11

Výkresy:

1	Schéma připojení IPC do VPN	13
2	Blokové schéma zapojení IPC	15
3	Schématický nákres napájení 230V	17
4	Půdorys - situace	19

Přílohy

- Informace z katastru nemovitostí	1 list
- Snímek mapy katastru nemovitostí	1 list
- Situace v mapě katastru nemovitostí	1 list
- Návrh zařízení	1 list

1. Základní informace o projektu

Název akce:	Zvýšení kvality veřejné dopravy v Plzeňském kraji - rozšíření systému
Lokalita:	Konstantinovy lázně – aut. st.
Katastrální území:	669119
Pozemky:	p.p.č. 1147/1 LV: 1; Vlastník: Obec Konstantinovy Lázně, Lázeňská 27, 34952 Konstant. Lázně
Stupeň:	Studie
Zadavatel:	Plzeňský kraj, Škroupova 18, 306 13 Plzeň
Zpracovatel:	POVED s.r.o. Nerudova 25 301 00 Plzeň
Provozovatel:	POVED s.r.o. Nerudova 25 301 Plzeň

Integrovaná doprava Plzeňska	POVED s.r.o., Nerudova 25, 301 00 Plzeň		Č: 290 99 846 DIČ: CZ29099846 ID datové schránky: 4xwp5cq www.poved.cz
Zadavatel:	**Plzeňský kraj, Škroupova 18, 306 13 Plzeň**		
Vedoucí projektu	Technický projektant	Vypracoval	Kontroloval
Ing. Kmochová	Ing. Voříšek	Ing. Voříšek	Ing. Kmochová
Region: Plzeňský kraj		Stavební úřad: Mě. úř. Bezdružice, Odb. výstavby a živ. prostředí	

Název stavby: **Zvýšení kvality veřejné dopravy v Plzeňském kraji . rozšíření systému**		Číslo zakázky:	
		Formát:	**3x A4**
Provozní soubor:	**PS 03 - Konstantinovy Lázně, autobusové stanoviště**	Datum:	**IV / 2016**
Název výkresu:	**Průvodní zpráva**	Stupeň:	**Studie**
		Číslo výkresu:	**03**
		Měřítko:	**-**

2. Průvodní zpráva

2.1. Cíl akce:

Akce je nezávislým rozšířením stavby **„Zvýšení kvality veřejné dopravy v Plzeňském kraji“** o další vytypované lokality pro instalaci moderních LCD zobrazovacích zařízení pro informování cestující veřejnosti o odjezdech vlaků, autobusů a linek MHD nezávislých na pevném připojení do datové sítě.

2.2. Princip činnosti:

Zobrazovací prvky poskytují informace o aktuálních odjezdech MHD, autobusů nebo vlaků dané lokality. Informačním zdrojem jsou, kromě statických údajů daných jízdním řádem, též údaje dynamické, např. zpoždění spoje. Protože poskytovatelé provozních dat o spojích MHD, autobusů a vlaků jsou nezávislé organizace, je třeba tato data centralizovat na **centrálním informačním serveru** Plzeňského kraje - **KIS (Krajský Informační Server),** který tvoří logické jádro distribuovaného informačního systému. Zde se propojují a upravují vstupy od různých poskytovatelů dat (dispečinky MHD, BUS, VLAK atp.) a teprve následně distribuují datovou sítí na webové stránky a do jednotlivých lokalit. V těchto lokalitách jsou vybudovány **lokální informační systémy**, které data převezmou a zobrazí na panelech nebo monitorech. Propojení a ochrana **KIS** serveru pro vstupní a distribuovaná data se nemění.
Všechny **lokální informační systémy**, musí být napojené na centrální informační server **KIS**. Jedině tak mohou zobrazovat filtrovaná data jak od MHD, tak od autobusů a vlaků pro jednotlivé lokality. Krátkodobé výpadky spojení jsou překlenuty vnitřní zálohou lokálního systému.
Pro potřeby převedení přenosu dat na platformu **GSM** bude dočasně **jako centrální informační server** namísto **KIS** využíván k tomuto účelu zřízený testovací server „**m.poved**“, který bude pro **IPC** po dobu ověřovacího provozu suplovat **KIS** tak, aby nemohlo dojít k ovlivnění již provozovaných aplikací.
Lokální informační systémy sestávají z modemu zajišťujícího připojení k datové síti, mikropočítačem zajišťujícím zpracování dat pro zobrazovací jednotky, zobrazovací LCD jednotkou a připojením k elelektrovodné síti. Dále v textu jsou již označovány jako **Informační panely pro cestující (IPC)**

2.3. Datové připojení:

Soustava stávajících **Informačních panelů pro cestující** realizovaná v rámci akce „**Zvýšení kvality veřejné dopravy“** (**ZKVD**) využívá k přenosu dat pevných datových sítí, ke kterým jsou **IPC** v jednotlivých lokalitách připojeny. Tento model je značně omezující, neboť umožňuje rozšíření této soustavy výhradně do lokalit, kde je možnost připojení k pevné datové síti. V lokalitách, kde není pevná datová síť k dispozici nelze v současnosti žádné další **IPC** instalovat.
K eliminaci omezujícího připojení k pevné datové síti a umožnění dalšího rozšíření bude nyní využito přenosu dat v síti **GSM**, kde prostřednictvím přiděleného jména přístupového bodu **APN (Access Point Name)** je umožněn uživateli přístup do definovaných sítí. Operátor může tímto způsobem vyhradit přístup na dané **APN** pouze definované množině **SIM** karet a vytvořit tak ve své síti privátní skupinu uživatelů, jejichž provoz je striktně oddělen od provozu ostatního. Tímto způsobem lze vytvářet jak veřejné, tak i privátní hlasové i datové sítě **(VPN - Virtual Privat Network)**.
Takovouto definovanou **VPN** disponuje i společnost POVED. Tato síť byla zřízena v rámci operátora mobilních telekomunikačních služeb pro potřeby dispečinku **IDP,** se kterým zařízení **IPC** úzce souvisí.
Pro umožnění sdílení této **VPN** i aplikací zajišťující provoz **IPC** je potřebné zřídit **IPsec tunel** mezi **centrálním informačním serverem IPC** a **APN.** Dále pak každé **IPC** musí mít **ICCID** a telefonní číslo své **SIM** karty a také **IMEI** svého modemu zavedené na **Rádius serveru** pro ověřování oprávnění přístupu do **VPN**.
Identifikace SIM a modemu je zvolena z důvodu potřeby spárování **SIM** a modemu a tudíž minimalizaci možnosti zneužití **SIM** karty a zároveň ohrožení bezpečnosti **VPN**.

2.4. Zobrazovací jednotky:

Jako zobrazovací prvky zde budou použity výhradně ChLCD displejové jednotky profesionální řady, které zaručují minimální energetické nároky.

2.5. Technické nároky:

Elektrická energie:

Napájení 230V pro panely **IPC** je standardně realizováno jednofázovým připojením.

Odběr zařízení činí standardně v průměru 25 VA pouze po dobu nabíjení, s aktivní klimatizací cca 100 VA po dobu aktivity klimatizace.
Pro technologii je zřizován samostatně jištěný jednofázový okruh s přepěťovou ochranou a proudovým chráničem. Pokud není provozovatel **IPC** zároveň vlastníkem odběrného místa el. Energie, je připojení doplněno nezávislým měřením.

Datové připojení:

V na bázi GSM rámci **VPN IDP**.

Pronájem ploch pro umístění:

Umístění bylo projednáno s vlastníkem objektu v rámci místního šetření.

2.6. Struktura zobrazení dat:

CHLCD display – Cholesterický LCD display, monochromatický

Ve složení min.2x 23“ 16:9

Montáž do klimatizované skříně velikostí odpovídající monitorům, v barvě stříbrošedá metalíza,

Napájení doplněno fotovoltaickým kolektorem.

Struktura zobrazování:

pro železniční přepravu:

Struktura zobrazování:

- Záhlaví – pro odlišení doprav zobrazeno negativně
- Informační část

  Záhlaví zobrazeno negativně

  Pole záhlaví obsah:

  Dolní řádek zleva – výška písma 9mm, proporcionálně „100%“

  označení sloupce text „druh vlaku“

  označení sloupce text „číslo vlaku“

  označení sloupce text „Cílová stanice - přes“

  označení sloupce text „Čas odjezdu“

  označení sloupce text „Zpoždění“

  Font – Ariel

  počet řádků informační části min. 10

Text informační části:

1. sloupec – druh vlaku - „Os; Sp;R“ – výška písma 9mm, proporcionálně „100%“
   – Font – Ariel tučný, počet znaků 3
2. sloupec – Piktogram vozíčkáře, počet znaků 2
3. sloupec – číslo vlaku – výška písma 6mm, proporcionálně „66%“
   – Font – Ariel tučný
   – počet znaků 6
4. sloupec – cílová stanice – výška písma 9mm, proporcionálně „100%“
   – Font – Ariel
   – počet znaků dle dispozice
5. sloupec – přes – výška písma 6mm, proporcionálně „66%“
   – Font – Ariel
   – počet znaků dle dispozice
6. sloupec – čas odjezdu – výška písma 9mm, proporcionálně „100%“
   – Font – Ariel
   – počet znaků 5 ve tvaru HH:MM
7. sloupec – zpoždění – výška písma 9mm, proporcionálně „100%“
   – Font – Ariel
   – počet znaků 2

pro autobusovou přepravu:
Struktura zobrazování:

- Záhlaví
- Informační část

Záhlaví zobrazeno negativně
Pole záhlaví obsah:
Dolní řádek zleva – výška písma 9mm, proporcionálně „100%“
označení sloupce text „druh dopravy“
označení sloupce text „Spoj“
označení sloupce text „Cílová - stanice přes“
označení sloupce text „Čas odjezdu“
označení sloupce text „Zpoždění“
Font – Ariel

Text informační části: počet řádků min. 10
1. sloupec – druh dopravy - „BUS“ – výška písma 9mm, proporcionálně „100%“
Font – Ariel tučný, počet znaků 3
2. sloupec – Piktogram vozíčkáře, počet znaků 2
3. sloupec – linka – výška písma 6mm, proporcionálně „66%“
– Font – Ariel tučný
– počet znaků 3
4. sloupec – cílová stanice – výška písma 9mm, proporcionálně „100%“
– Font – Ariel
– počet znaků dle dispozice
5. sloupec – přes – výška písma 6mm, proporcionálně „66%“
– Font – Ariel
– počet znaků dle dispozice
6. sloupec – čas odjezdu – výška písma 9mm, proporcionálně „100%“
– Font – Ariel
– počet znaků 5 ve tvaru HH:MM
7. sloupec – zpoždění – výška písma 9mm, proporcionálně „100%“
– Font – Ariel
– počet znaků 2

2.7. Projektové podklady:

Dokumentace byla zpracována na základě následujících podkladů:

- Požadavky na informační systém
- Závěry místního šetření
- Normy, standardy a doporučení ČSN, ISO/IEC, ESA/TIA, IEEE

Integrovaná doprava Plzeňska	POVED s.r.o., Nerudova 25, 301 00 Plzeň		Č: 290 99 846 DIČ: CZ29099846 ID datové schránky: 4xwp5cq www.poved.cz
Zadavatel:	**Plzeňský kraj, Škroupova 18, 306 13 Plzeň**		
Vedoucí projektu	Technický projektant	Vypracoval	Kontroloval
Ing. Kmochová	Ing. Voříšek	Ing. Voříšek	Ing. Kmochová
Region: Plzeňský kraj		Stavební úřad: Mě. úř. Bezdružice, Odb. výstavby a živ. prostředí	

Název stavby: **Zvýšení kvality veřejné dopravy v Plzeňském kraji . rozšíření systému**		Číslo zakázky:	
		Formát:	**3x A4**
Provozní soubor:	**PS 03 - Konstantinovy Lázně, autobusové stanoviště**	Datum:	**IV / 2016**
Název výkresu:	**Technická zpráva**	Stupeň:	**Studie**
		Číslo výkresu:	**03**
		Měřítko:	**-**

3. Technická zpráva

3.1. Současný stav:

Současné době není v lokalitě žádné technické zařízení pro informování cestujících o odjezdech prostředků veřejné dopravy, pouze papírová forma jízdních řádů.
V lokalitě není k dispozici připojení do pevné datové sítě.

Určení vnějších vlivů pro řešené lokality
Návrh napájecích a ochranných obvodů je proveden dle ČSN řady 33 2000 s přihlédnutím k TNŽ 34 2090 a ve stanicích s elektrickou trakcí v souladu s ČSN 34 1500, ČSN 34 2040 s přihlédnutím k TNŽ 34 3109.
Při návrhu byly zohledněny níže uvedené vnější vlivy, toto určení v žádném případně nenahrazuje protokol o vnějších vlivech.
Vnější vlivy dle ČSN 33 2000-3: AA 5, AB 5, AC 1, AD 1, AE 1, AF 1, AG 1, AH 1, AK 1, AL 1, AM 1, AN 1, AP 1, AQ 1, AR 1, AS 1, BA 1, BC 1, BD 3, BE 1, CA 1, CB 1
Venkovní prostory, nástupiště, přístřešek - prostředí dle ČSN 33 2000 – 3 : - nebezpečné
AA8, AB8, AC1, AD4, AE4, AF2, AG2, AH1, AK1, AL1, AM1, AN1, AP1,AQ1, AR1, AS1, BA1, BC2, BD3, BE1, CA1, CB1

Ochrana před úrazem elektrickým proudem:
Ochrana před úrazem elektrickým proudem v elektrických instalacích dle ČSN 33 2000-4-41, ed.2:
- automatické odpojení od zdroje v síti TN dle čl. 411, odstavec 411.4
- doplňková ochrana vnějších částí zařízení dle čl. 415, odstavec 415.2 – doplňující ochranné pospojování

3.2. Cílový stav:

V rámci tohoto PS bude instalován **IPC** včetně silnoproudých rozvodů.
Pro **IPC** bude použit zobrazovací monochromatický display ChLCD Ve složení min.2x 23“ 16:9 v ochranném instalačním rámu, který chrání zařízení jednak před povětrnostními vlivy, jednak před poškozením vandaly. Dále bude provedeno oživení technologie a její připojení do **VPN IDP** a na **KIS**. Na **IPC** budou zobrazovány informace o odjezdech vlaků i autobusů. Konfigurace zobrazení monitoru bude optimalizována pro 1 řádek záhlaví pro autobusovou dopravu, 10 řádků pro informace o odjezdech autobusů vlevo, vlaků vpravo při výšce písma 10 mm.
Poslední řádek může být využíván pro mimořádné dopravní informace pro cestující.

Barevné odlišení bude provedeno pro vlaky – Negativní text záhlaví a řádkování, pro autobusy – pozitivní text záhlaví.
Dále bude provedeno oživení technologie a její připojení do **VPN IDP a na KIS**. Na **IPC** budou zobrazovány informace o odjezdech vlaků i autobusů.

3.2.1. Instalace:

LCD monitor bude proveden s příslušným IP krytím dle ČSN vzhledem k prostředí a s ochranou proti povětrnostním vlivům ve vyhřívaném instalačním rámu.
Napájení 230V bude provedeno ze stávajícího rozváděče pro audio mapu na objektu zastávky.
IPC bude instalován v souladu se všemi normami ČSN a předpisy.

3.2.2. Křížení, souběhy, konflikty:

Křížení s pozemní komunikací
V rámci této stavby nedojde.
Křížení s drážním tělesem
V rámci této stavby nedojde.
Křížení s vodotečí
V rámci této stavby nedojde.
Křížení melioračních zařízení

V rámci této stavby nedojde.

Křížení a souběhy s inženýrskými sítěmi

V rámci této stavby nedojde .

Střety s plánovanou výstavbou

Nejsou známy.

Rezervy kabeláže

Bez rezerv. Budou pouze ponechány montážní rezervy.

3.2.3. Umístění technologie **IPC:**

IPC bude umístěn ve štítě přístřešku autobusového stanoviště směrem k parkovišti zavěšen na konstrukci krovu.
Napájení 230 V bude z rozvodu veřejného osvětlení ze stávajícího rozvaděče pro audio mapu.
Dobíječ s akumulátory **o hloubce max. 20 cm** bude umístěn na stěně přístřešku pod krovem směrem k železniční stanici, přívodní kabel od rozvaděče pro audio mapu bude zasekán do stěny ze ztraceného bednění. Drážka ve stěně bude následně zapravena a bude obnoven fasádní nátěr.
Umístění bylo projednáno v rámci místního šetření.
Jednotce bude přidělena IP adresa z rozsahu VPN IDP.
Rozměry monitoru (v/š/h) v mm: 350/1050/100.
Součástí instalace je rovněž příslušný SW k řízení a ovládání

3.2.4. Napájení NN pro technologie **IPC:**

Napájení řídící jednotky i monitoru IPC bude provedeno z rozváděče pro audio mapu zřízeného na objektu přístřešku autobusového stanoviště.
Do rozváděče pro audio mapu bude osazen 16A/B jistič před elektroměrem, elektroměr, přepěťovou ochranou, jističem 10A/B pro technologii, časovým spínačem pro vypínání v době dopravního klidu.
Rozvod bude proveden kabelem NCYKFY 3Jx2,5.
Vzhledem k tomu, že napájení 230V bude k dispozici pouze při aktivitě veřejného osvětlení, bude napájení provedeno zálohovaně pomocí nabíječe a 2 x AKB 12V/9Ah. Pro další šetření elektrickou energií bude aktivováno usínání monitoru a jeho opětovné zapínání pomocí pohybového čidla.

3.2.5. Začlenění lokalit do **VPN IDP**:

Technologické řešení vychází z principů zřizování **VPN**. Bude zřízen **IPsec tunel** mezi serverem **m.poved**, a **APN** do **VPN IDP.** Na **Rádius server** bude zavedeno **ICCID** a telefonní číslo **SIM** karty a také **IMEI** modemu každého **IPC.**
Proces začlenění zařízení probíhá následovně:

1) Odeslání požadavku IPC na přihlášení do VPN
2) Prověření autentizačních údajů IPC
3) Při kladném výsledku ověření je IPC začleněn do VPN IDP. V opačném případě je IPC odmítnut a připojit se nemůže.

3.3. SW technologie

Dodané zařízení musí být schopno pracovat na stávající programové výbavě, kterou Plzeňský kraj používá pro veškeré aplikace určené k přímému informování cestujících zejména k řízení stávajícího informačního systému, k aktualizaci dat, sdílení stejné struktury dat dalšími aplikacemi i přístupu k datům poskytovatelů.
Stávající informační systém Plzeňského kraje umožňuje zadavateli:
Obrazově i zvukově interpretovat on-line informace z dispečinku IDP, poskytování informací osobám se sníženou schopností orientace
Přímý přístup pro aktualizaci dat a zadávání mimořádných dopravních informací s prostřednictvím stávajícího přístupového a zpracovatelského software
Možnost vstupu dispečera IDP pro zadání dopravních informací
zobrazování dat na WWW stránkách a současné využití dat pro mobilní aplikaci se zachováním kompatibility s webovou a mobilní aplikací

Obsah zobrazovaných dat na všech zobrazovačích je archivován a pro oprávněné osoby zpřístupněn pomocí webové aplikace
Přenos aktuálního stavu zobrazovače v libovolné lokalitě
Možnost konfigurace a změny informačního panelu pro libovolnou lokalitu PK
Veškeré nově dodané zařízení vč. SW musí umožňovat tytéž funkcionality s využitím stávajících prostředků současného provozovatele, případně musí být v rámci dodávky provozovateli předány též vhodné prostředky umožňující zajištění plné kompatibility dodaných zařízení se stávajícími prostředky.

3.4. Systém poskytování informací osobám se sníženou schopností orientace

Osoby se sníženou schopností orientace budou informovány telefonicky, na základě telefonického dotazu.

Pro identifikaci dotazované zastávky/stanice budou v jejím prostoru umístěny identifikační štítky s kódem zastávky/stanice provedeným černým písmen výšky min. 40 mm na bílém podkladě.
Kódem bude pro autobusové zastávky 1 skupinová číslice (Plzeňský kraj 3) plus pětimístné CIS číslo zastávky zleva doplněné nulami, pro železniční dopravny 1 skupinová číslice (pro všechny 9) plus číslo dle číselníku SR70 bez prvních dvou číslic.
Zde 975505 pro informace o vlacích; 315275 pro informace o autobusech.
Písmo musí být bezpatkové, optimálně reliéfní výšky 1 mm. Štítek bude též obsahovat kód zastávky/stanice v Braylově kódu.

Podrobnosti ve stanovisku SONS.

3.5. Bezpečnost a ochrana zdraví při práci:

Vedoucí montáže stanoví ve spolupráci s majitelem objektu postup prací tak, aby nedošlo k narušení provozu stávajících zařízení.
Veškeré práce spojené s montáží elektrických zařízení musí být prováděny ve smyslu ČSN EN 50 110 a norem s ní souvisejících. Na elektrickém zařízení musí být před uvedením do provozu provedena výchozí revize dle ČSN 33 2000-6-61 ed. 2, ČSN 33 15 00 a norem s ní souvisejících.
Pro bezpečnou montáž a provoz je nutno respektovat zejména následující předpisy a vyhlášky:
Vyhláška 324/1990 Sb. - o bezpečnosti práce při a technických zařízení při stavebních pracích ve znění vyhlášky č.863/2005Sb.
Nařízení vlády č.495/2001 Sb. - kterým se stanoví rozsah a bližší podmínky poskytování osobních ochranných pracovních prostředků, mycích, čistících a desinfekčních prostředků.
Nařízení vlády č.362/2005 Sb. - o bližších požadavcích na bezpečnost a ochranu zdraví při práci na pracovištích s nebezpečím pádu z výšky nebo do hloubky
Zákon č. 262/2006 Sb. - zákoník práce
Vyhláška 48/1982 - základní požadavky k zajištění bezpečnosti práce a technolog. zařízení, vč. změny č.207/91Sb., kterou se stanoví základní požadavky k zajištění bezpečnosti práce technických zařízení
Vyhláška 137/98 Sb. - obecné technické požadavky na výstavbu, včetně novelizací 501/2006 a 502/2006
Opatření z hlediska bezpečnosti práce bude zajišťovat dodavatel montážních prací. V objektu se nepředpokládá svařování.
Pracovníci provádějící výstavbu kabelů musí mít elektrotechnickou kvalifikaci podle obecně závazných právních předpisů (např. vyhláška ČÚBP č. 50/1978 Sb. o odborné způsobilosti v elektrotechnice, ČSN 34 31 00 Elektrotechnické předpisy ČSN.
Bezpečnostní předpisy pro obsluhu a práci na elektrických zařízeních, a související normy).
Při práci na metalických kabelech je nutno dodržovat bezpečnostní požadavky obecně závazných právních předpisů (např. ČSN 34 3100 Elektrotechnické předpisy ČSN.
Bezpečnostní předpisy pro obsluhu a práci na elektrických zařízeních, ČSN 33 2000-4 Elektrotechnické předpisy. Elektrická zařízení. Část 4: Bezpečnost, a další příslušné normy).
Je nezbytné, aby všichni pracovníci dodavatele byli prokazatelně poučeni o předpisech o bezpečnosti práce a ochraně zdraví při práci ve všech v úvahu přicházejících prostorách a prováděných činnostech.

3.6. Ochrana životního prostředí

Zhotovitel je při realizaci stavby povinen dodržet zejména:
Zákon č.100/2001Sb. – o posuzování vlivů na životní prostředí a o změně některých souvisejících zákonů (zákon o posuzování vlivů na životní prostředí), ve znění zákona č.93/2004 Sb., zákona č.163/2006 Sb., a zákona č.342/2006 Sb.
Zákon č.114/1992 Sb. – o ochraně přírody a krajiny
Zákon č.185/2001 Sb. – o odpadech
Zákon č.86/2002 Sb. – o ochraně ovzduší

Zhotovitel je při realizaci stavby dále povinen:
- dodržovat schválené postupy provedení stavby a preferovat postupy šetrné k životnímu prostředí
-vzniklé odpady třídit, skladovat v prostorech k tomu určených, přepravovat a likvidovat dle závazných předpisů.

3.7. Požární ochrana

Zhotovitel je při realizaci stavby povinen dodržet zejména:
Zákon č.133/1985 Sb. – o požární ochraně včetně následných znění zákona (č.425/1990 Sb., č.40/1994 Sb., atd.)
Vyhláška č.146/2001 Sb. – o stanovení podmínek požární bezpečnosti a výkonu státního požárního dozoru
Nařízení vlády č.163/2002 Sb. – o stanovení technických požadavků na vybrané stavební výrobky, ve znění nařízení vlády č.312/2005 Sb.
ČSN 73 0802:2000 Požární bezpečnost staveb – Nevýrobní objekty
ČSN 73 0810:2005 Požární bezpečnost staveb – Společná ustanovení
Prostupy všech hlavních kabelových tras nosnými zdmi a stropy musí být protipožárně utěsněny tak, aby byla zachována požární odolnost dělících konstrukcí.

4. Výkresová dokumentace

Schéma připojení IPC do VPN

Výkres je součástí přílohy tohoto PS.

Blokové schéma zapojení IPC

Výkres je součástí přílohy tohoto PS.

Schématický nákres napájení 230V

Výkres je součástí přílohy tohoto PS.

5. Dokladová část

- Informace z katastru nemovitostí ……1 list
- Situace v mapě katastru nemovitostí ……1 list
- Snímek mapy katastru nemovitostí ……1 list
- Umístění zařízení …….1 list

Integrovaná doprava Plzeňska	POVED s.r.o., Nerudova 25, 301 00 Plzeň		Č: 290 99 846 DIČ: CZ29099846 ID datové schránky: 4xwp5cq www.poved.cz
Zadavatel:	**Plzeňský kraj, Škroupova 18, 306 13 Plzeň**		
Vedoucí projektu	Technický projektant	Vypracoval	Kontroloval
Ing. Kmochová	Ing. Voříšek	Ing. Voříšek	Ing. Kmochová
Region: Plzeňský kraj		Stavební úřad: Mě. úř. Bezdružice, Odb. výstavby a živ. prostředí	

Název stavby:		Číslo zakázky:	
Zvýšení kvality veřejné dopravy v Plzeňském kraji . rozšíření systému		Formát:	**3x A4**
Provozní soubor:	**PS 03 - Konstantinovy Lázně, autobusové stanoviště**	Datum:	**IV / 2016**
Název výkresu:	**Výkresová dokumentace**	Stupeň:	**Studie**
		Číslo výkresu:	**03**
		Měřítko:	**-**

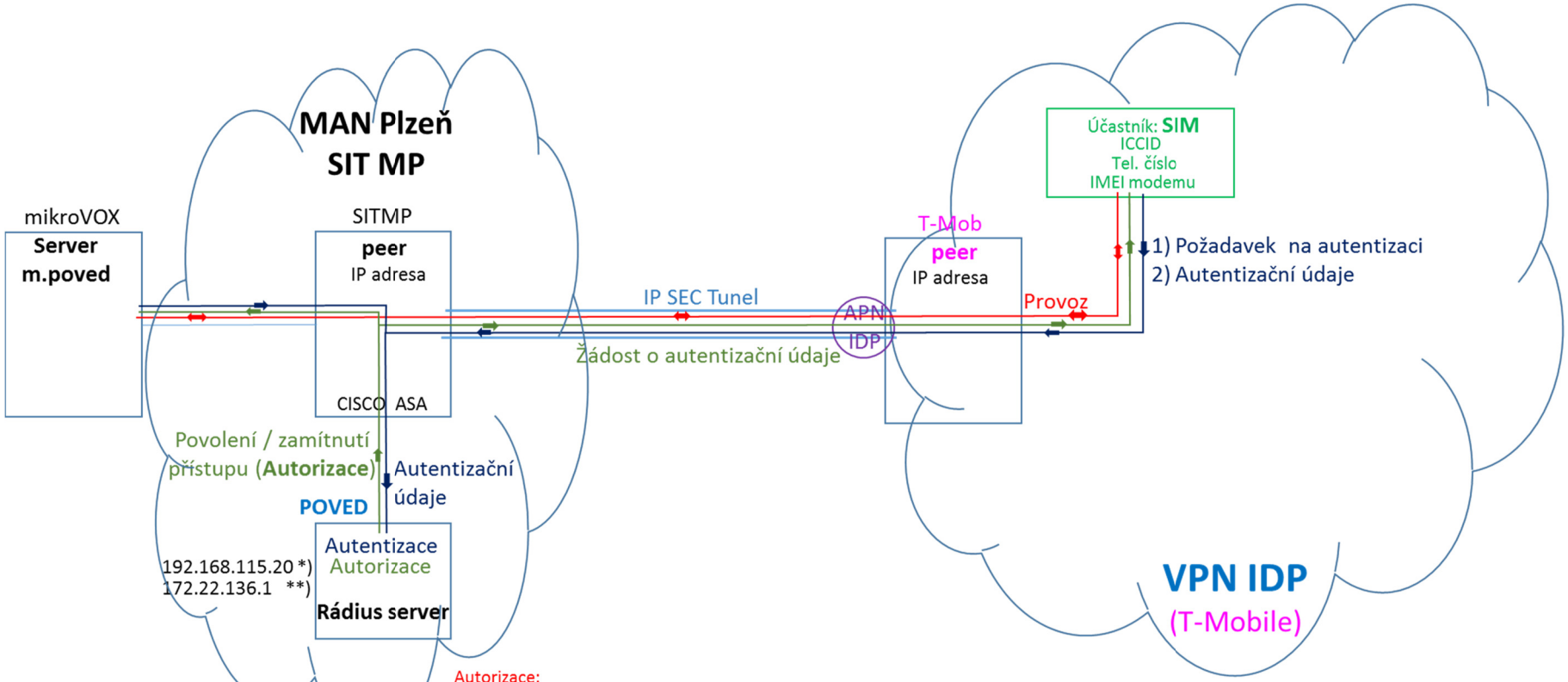

Autorizace:
přidělení IP adresy je Rádius serverem provedeno při přihlášení vzdáleného zařízení (účastníka) do systému dle IMEI modemu, ICCID a tel čísla SIM karty

*) Z balíku IP adres SIT (pro LAN PVED)
**) Z balíku IP adres pro VPN IDS

Integrovaná doprava Plzeňska	POVED s.r.o., Nerudova 25, 301 00 Plzeň		Č: 290 99 846 DIČ: CZ29099846 ID datové schránky: 4xwp5cq www.poved.cz
Zadavatel:	Plzeňský kraj, Škroupova 18, 306 13 Plzeň		
Vedoucí projektu	Technický projektant	Vypracoval	Kontroloval
Ing. Kmochová	Ing. Voříšek	Ing. Voříšek	Ing. Kmochová
Region: Plzeňský kraj		Stavební úřad: Mě. úř. Bezdružice, Odb. výstavby a živ. prostředí	
Název stavby: **Zvýšení kvality veřejné dopravy v Plzeňském kraji - rozšíření systému**			Číslo zakázky:
			Formát: 1x A4
Provozní soubor: **PS 03 – Konstantinovy Lázně, autobusové stanoviště**			Datum: IV / 2016
Název výkresu: Schéma připojení IPC do VPN			Stupeň: Studie
			Číslo výkresu: 03-1
			Měřítko: -

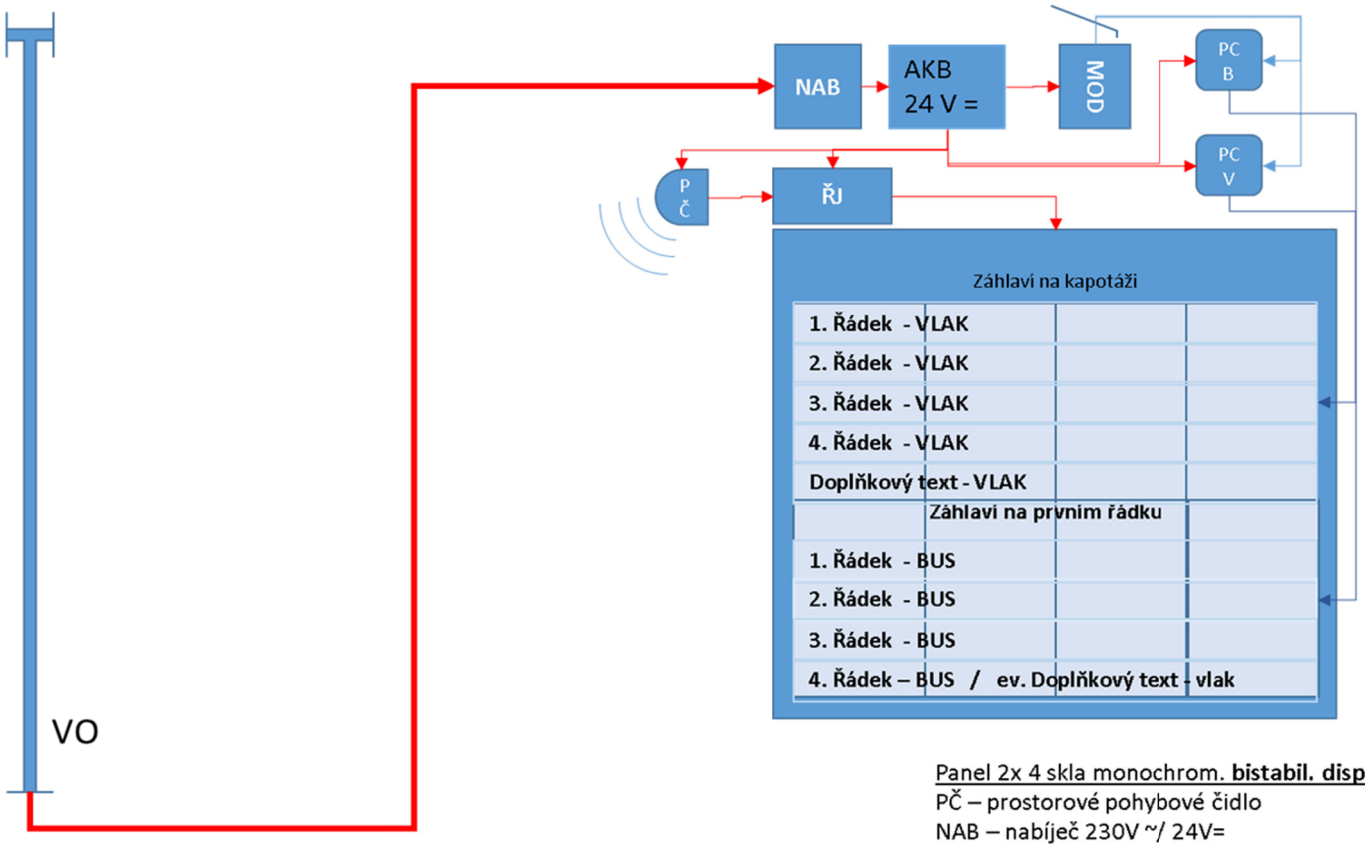

Panel 2x 4 skla monochrom. **bistabil. displaye**
PČ – prostorové pohybové čidlo
NAB – nabíječ 230V ~/ 24V=
MOD – GSM modem
PC V, PC B – mikroPC pro vlaky, mikro PC pro autobusy
ŘJ – Řídící jednotka napájení displayů
VO – Přístupový bod napájení z veřejného osvětlení

Datový rozvod — Rozvod napájení

Integrovaná doprava Plzeňska	POVED s.r.o., Nerudova 25, 301 00 Plzeň	Č: 290 99 846 DIČ: CZ29099846 ID datové schránky: 4xwp5cq www.poved.cz	
Zadavatel:	**Plzeňský kraj, Škroupova 18, 306 13 Plzeň**		
Vedoucí projektu	Technický projektant	Vypracoval	Kontroloval
Ing. Kmochová	Ing. Vořišek	Ing. Vořišek	Ing. Kmochová
Region: Plzeňský kraj		Stavební úřad: Mě. úř. Bezdružice, Odb. výstavby a živ. prostředí	
Název stavby: **Zvýšení kvality veřejné dopravy v Plzeňském kraji - rozšíření systému**		Číslo zakázky:	
		Formát:	1x A4
Provozní soubor: **PS 03 – Konstantinovy Lázně, autobusové stanoviště**		Datum:	IV / 2016
Název výkresu: Blokové schéma zapojení IPC		Stupeň:	Studie
		Číslo výkresu:	03-2
		Měřítko:	-

Schématický nákres napájení 230V:

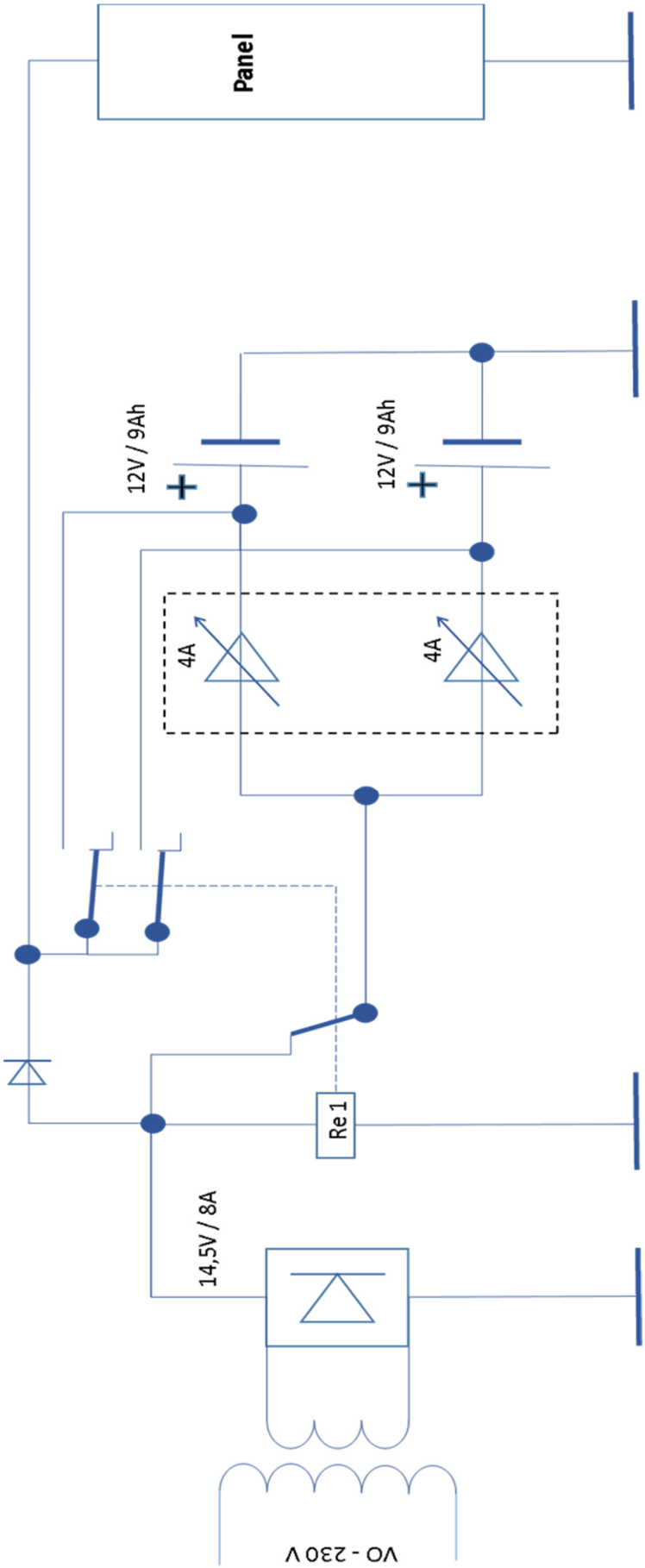

Integrovaná doprava Plzeňska	POVED s.r.o., Nerudova 25, 301 00 Plzeň	Č: 290 99 846 DIČ: CZ29099846 ID datové schránky: 4xwp5cq www.poved.cz	
Zadavatel:	Plzeňský kraj, Škroupova 18, 306 13 Plzeň		
Vedoucí projektu	Technický projektant	Vypracoval	Kontroloval
Ing. Kmochová	Ing. Vořišek	Ing. Vořišek	Ing. Kmochová
Region: Plzeňský kraj		Stavební úřad: Mě. úř. Bezdružice, Odb. výstavby a živ. prostředí	
Název stavby: Zvýšení kvality veřejné dopravy v Plzeňském kraji - rozšíření systému		Číslo zakázky:	
Provozní soubor: PS 03 – Konstantinovy Lázně, autobusové stanoviště		Formát: 1x A4	
		Datum: IV / 2016	
Název výkresu: Schématický nákres napájení 230V		Stupeň: Studie	
		Číslo výkresu: 03-3	
		Měřítko: -	

Integrovaná doprava Plzeňska	POVED s.r.o., Nerudova 25, 301 00 Plzeň	Č: 290 99 846 DIČ: CZ29099846 ID datové schránky: 4xwp5cq www.poved.cz	
Zadavatel:	**Plzeňský kraj, Škroupova 18, 306 13 Plzeň**		
Vedoucí projektu	Technický projektant	Vypracoval	Kontroloval
Ing. Kmochová	Ing. Voříšek	Ing. Voříšek	Ing. Kmochová
Region: Plzeňský kraj		Stavební úřad: Mě. úř. Bezdružice, Odb. výstavby a živ. prostředí	
Název stavby: **Zvýšení kvality veřejné dopravy v Plzeňském kraji . rozšíření systému**		Číslo zakázky:	
		Formát:	**4x A4**
Provozní soubor: **PS 03 - Konstantinovy Lázně, autobusové stanoviště**		Datum:	**IV / 2016**
Název výkresu: **Dokladová část**		Stupeň:	**Studie**
		Číslo výkresu:	**03**
		Měřítko:	**-**

Informace o pozemku

Parcelní číslo:	1147/1
Obec:	Konstantinovy Lázně [560952]
Katastrální území:	Konstantinovy Lázně [669199]
Číslo LV:	1
Výměra [m^2]:	2842
Typ parcely:	Parcela katastru nemovitostí
Mapový list:	DKM
Určení výměry:	Ze souřadnic v S-JTSK
Způsob využití:	ostatní komunikace
Druh pozemku:	ostatní plocha

Vlastníci, jiní oprávnění

Vlastnické právo	Podíl
Obec Konstantinovy Lázně, Lázeňská 27, 34952 Konstantinovy Lázně	

Způsob ochrany nemovitosti

Nejsou evidovány žádné způsoby ochrany.

Seznam BPEJ

Parcela nemá evidované BPEJ.

Omezení vlastnického práva

Typ
Věcné břemeno (podle listiny)

Jiné zápisy

Typ
Změna výměr obnovou operátu

Nemovitost je v územním obvodu, kde státní správu katastru nemovitostí ČR vykonává Katastrální úřad pro Plzeňský kraj, Katastrální pracoviště Tachov

Zobrazené údaje mají informativní charakter. Platnost k 20.10.2014 12:30:10.

© 2004 - 2014 Český úřad zeměměřický a katastrální , Pod sídlištěm 1800/9, Kobylisy, 18211 Praha 8, cuzk@cuzk.cz
Podání určená katastrálním úřadům a pracovištím zasílejte přímo na jejich e-mail adresu.

Situace v katastru nemovitostí

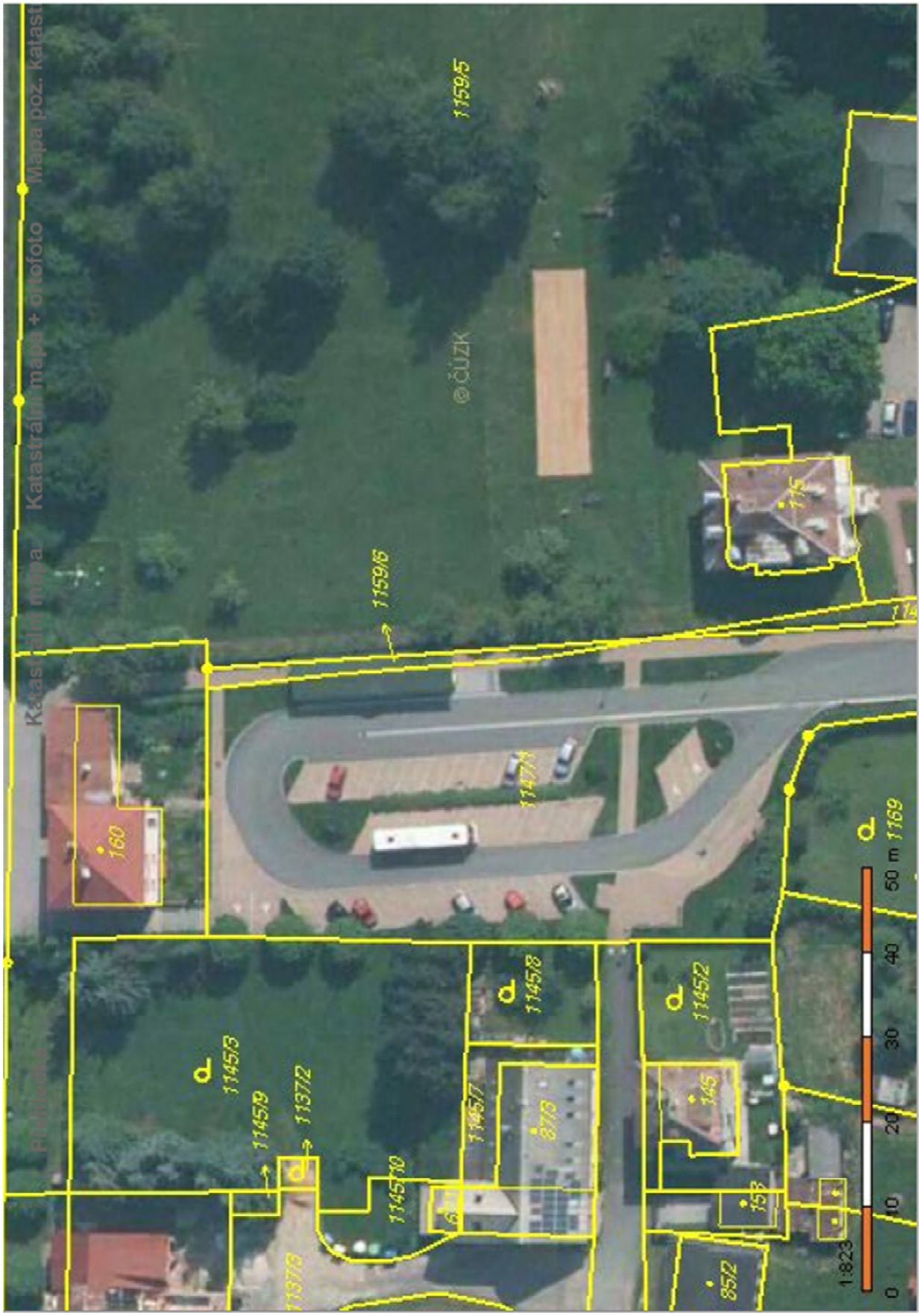

Snímek mapy katastru nemovitostí

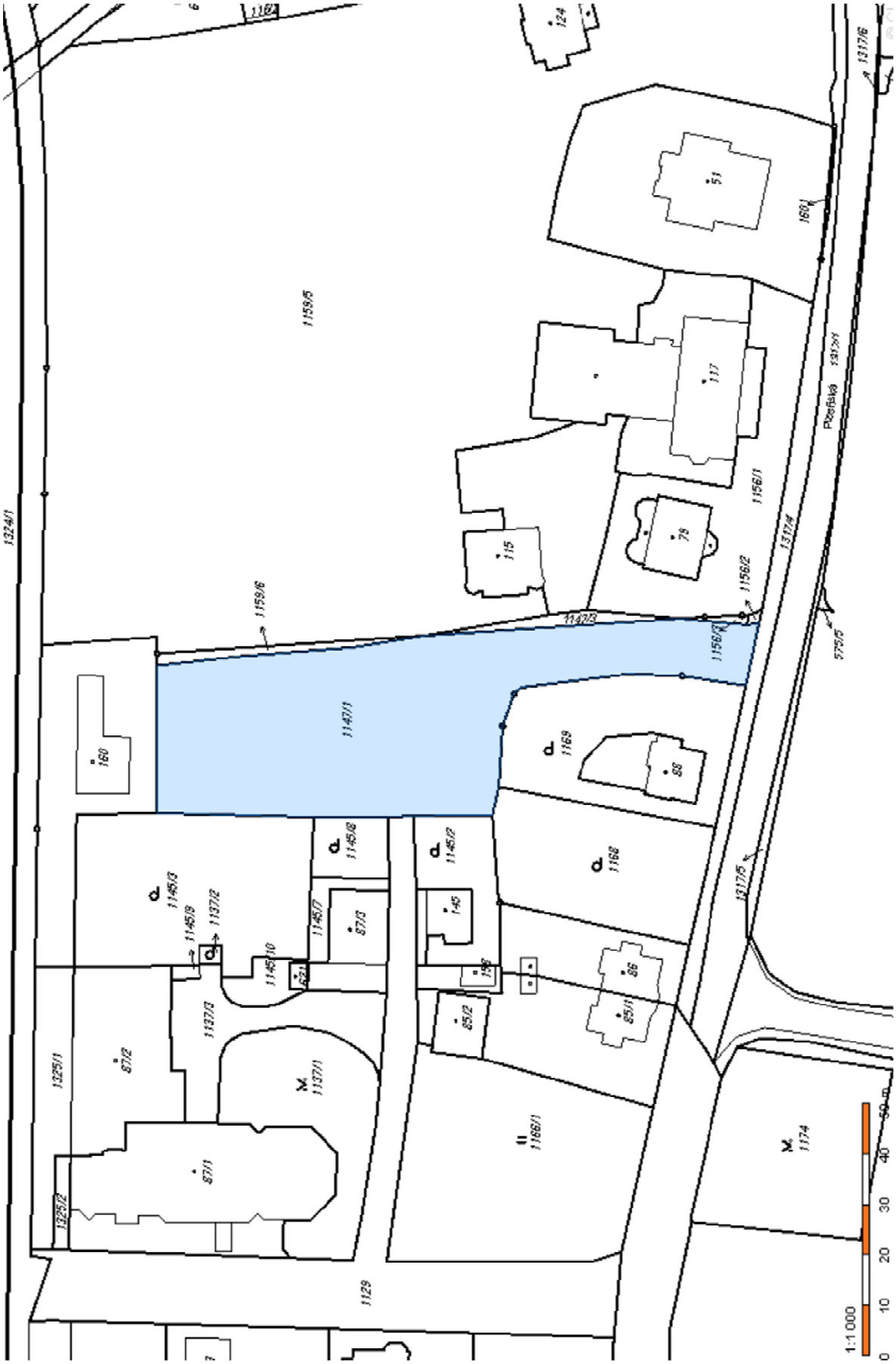

Umístění zařízení