4) OPLOCENÍ, ZÁBRADLÍ

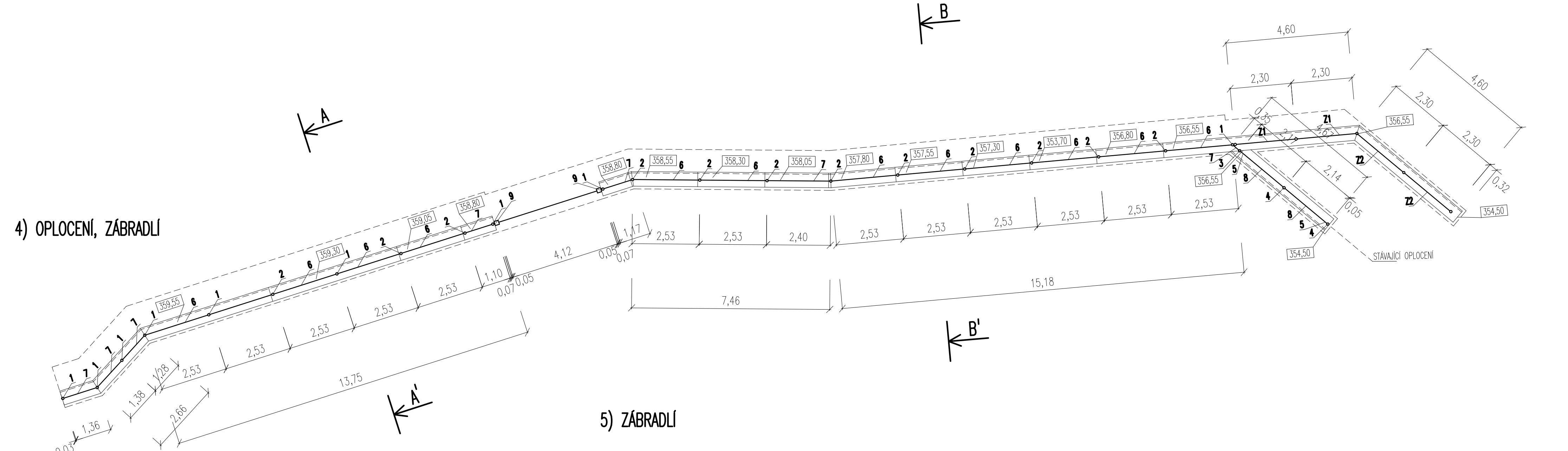

5) ZÁBRADLÍ

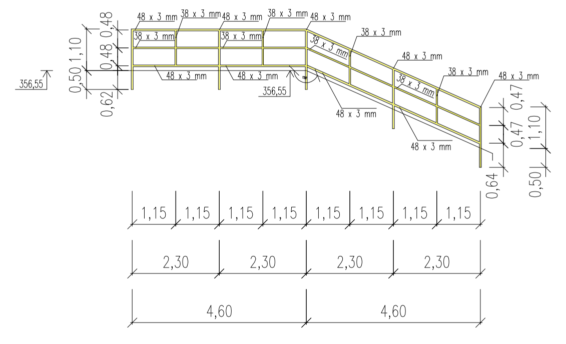

POZNÁMKA:

- OPLOCENÍ, VRATA A ZÁBRADLÍ KÓTOVÁNO NA OSU SLOUPKŮ
- UVAŽOVÁNO SE ZABETONOVÁNÍM SLOUPKŮ OPLOCENÍ A VRAT, (MOŽNÁ I VARIANTA OSAZOVACÍCH PATEK A KRATŠÍCH SLOUPKŮ)
- PROPOJENÍ SE STÁVAJÍCÍM OPLOCENÍM BUDE DOŘEŠENO PŘI REALIZACI JAKO ATYPICKÁ KONSTRUKCE
- PŘI REALIZACI JE NUTNÉ UPRAVIT DĚLENÍ A ODSKOKY ŘÍMSY DLE KONKRÉTNÍHO TYPU OPLOCENÍ A ZÁBRADLÍ
- LEGENDA OPLOCENÍ – VIZ. PŘÍLOHA TEXTOVÉ ČÁSTI

Vedoucí projektant	Vypracoval	Kreslil	Kontroloval	MENE s.r.o. INDUSTRY Lobezská 53, 326 00 Plzeň DIČ: CZ61171344
ING. B. FRÖHLICH	P. RONOVSKÁ			
Okres: PLZEŇ – SEVER				Arch. číslo 02 / 19
Investor: SÚS PK, p.o. KOTEROVSKÁ 462/162 326 00 PLZEŇ				Datum 02 / 19
II/180 ZÁLUŽÍ – STABILIZACE SVAHU SILNICE				Měřítko 1 : 100
OPĚRNÉ STĚNY, OPLOCENÍ				Formát 3 x A4
				Stupeň DSP + PDPS
OPLOCENÍ + ZÁBRADLÍ				Paré č. / Výkres č. **C.1.6.c**

4) OPLOCENÍ, ZÁBRADLÍ

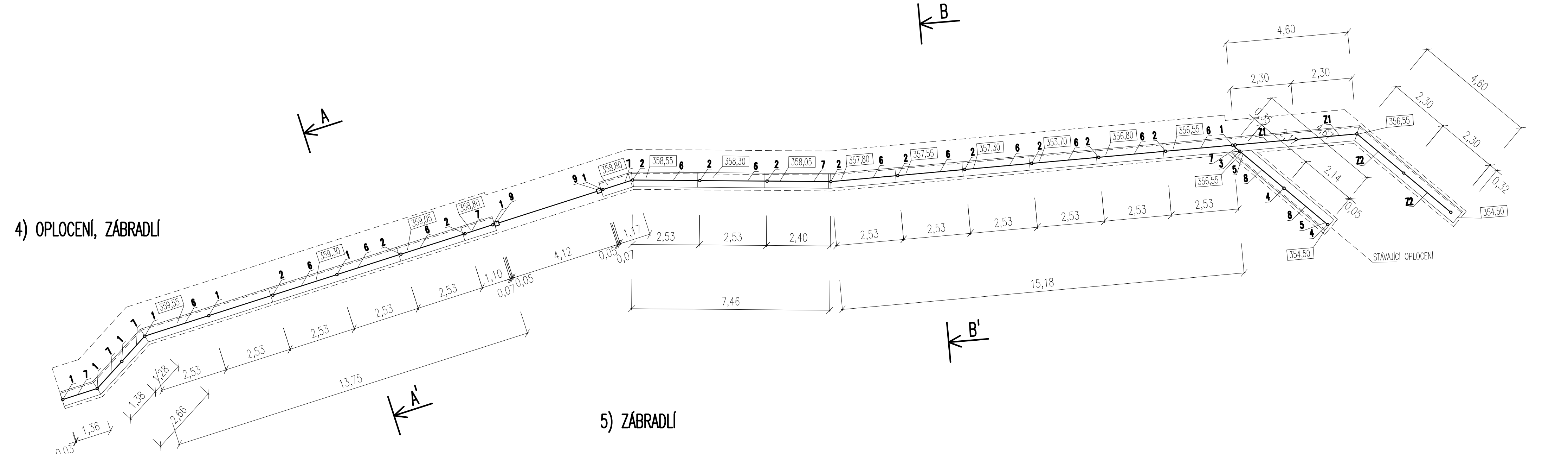

5) ZÁBRADLÍ

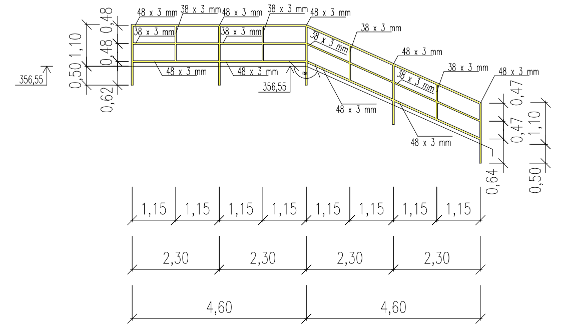

POZNÁMKA:

- OPLOCENÍ, VRATA A ZÁBRADLÍ KÓTOVÁNO NA OSU SLOUPKŮ
- UVAŽOVÁNO SE ZABETONOVÁNÍM SLOUPKŮ OPLOCENÍ A VRAT, (MOŽNÁ I VARIANTA OSAZOVACÍCH PATEK A KRATŠÍCH SLOUPKŮ)
- PROPOJENÍ SE STÁVAJÍCÍM OPLOCENÍM BUDE DOŘEŠENO PŘI REALIZACI JAKO ATYPICKÁ KONSTRUKCE
- PŘI REALIZACI JE NUTNÉ UPRAVIT DĚLENÍ A ODSKOKY ŘÍMSY DLE KONKRÉTNÍHO TYPU OPLOCENÍ A ZÁBRADLÍ
- LEGENDA OPLOCENÍ – VIZ. PŘÍLOHA TEXTOVÉ ČÁSTI

Vedoucí projektant: ING. B. FRÖHLICH; Vypracoval: P. RONOVSKÁ; Kreslil; Kontroloval
MENE s.r.o. INDUSTRY, Lobezská 53, 326 00 Plzeň, DIČ: CZ61171344
Okres: PLZEŇ – SEVER
Investor: SÚS PK, p.o. KOTEROVSKÁ 462/162 326 00 PLZEŇ
II/180 ZÁLUŽÍ – STABILIZACE SVAHU SILNICE
OPĚRNÉ STĚNY, OPLOCENÍ
OPLOCENÍ + ZÁBRADLÍ
Arch. číslo 02 / 19; Datum 02 / 19; Měřítko 1 : 100; Formát 3 x A4; Stupeň DSP + PDPS; Paré č.; Výkres č. C.1.6.c